Dopyt

ODSTREDIVE MAGNETICKÉ ČERPADLÁ

Séria NEMP 40/6

456965
Odstredivé magnetické čerpadlá



- Pietok až 43 l/min
- Tlak až 1,4 Bar
- Teplota -20 až 85°C

POPIS PRODUKTU

ŠPECIFIKÁCIA

Flow	40 l/min
Hmotnosť	2,7 kg
Material of shaft	Keramika
Materiál O-krúžku	EPDM
Materiál těla	Polypropylén
Max. dovolený tlak	0,44 bar
Motor power	60 W
Napätie	230 V
Prevádzková teplota max.	85 °C
Prevádzková teplota min.	-20 °C
Procesné pripojenie	Pripojenie hadice 15 mm

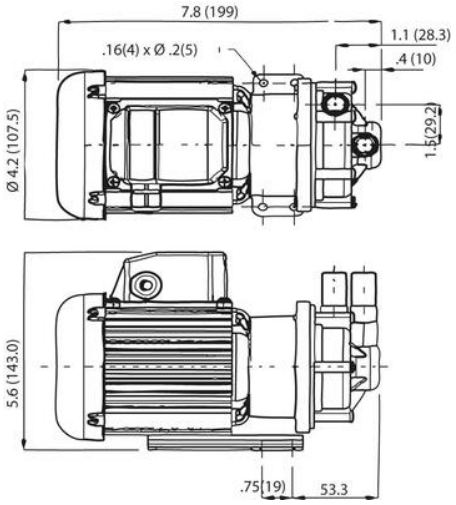
7.8 (199)
.16(4) x Ø .2(5)
1.1 (28.3)
.4 (10)
Ø 4.2 (107.5)
1.5(29.2)
5.6 (143.0)
.75(19)
53.3

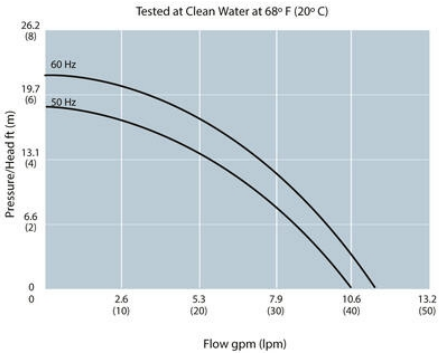
Tested at Clean Water at 68° F (20° C)
26.2 (8)
19.7 (6)
13.1 (4)
6.6 (2)
0
60 Hz
50 Hz
Pressure/Head ft (m)
0
2.6 (10)
5.3 (20)
7.9 (30)
10.6 (40)
13.2 (50)
Flow gpm (lpm)

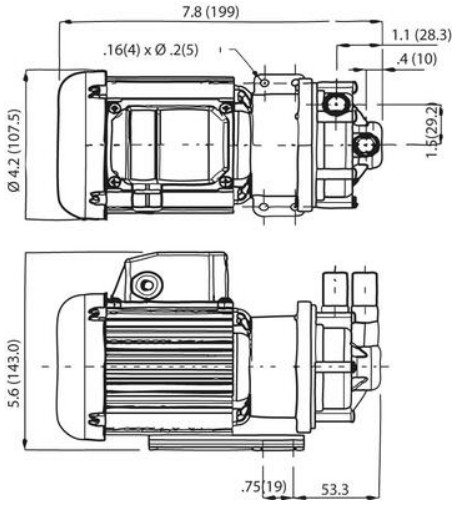
7.8 (199)
.16(4) x Ø .2(5)
1.1 (28.3)
.4 (10)
Ø 4.2 (107.5)
1.5(29.2)
5.6 (143.0)
.75(19)
53.3

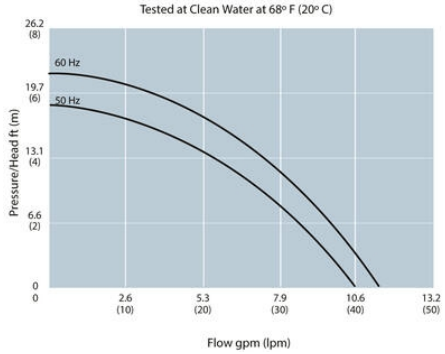
Tested at Clean Water at 68° F (20° C)
26.2 (8)
19.7 (6)
13.1 (4)
6.6 (2)
0
60 Hz
50 Hz
Pressure/Head ft (m)
0
2.6 (10)
5.3 (20)
7.9 (30)
10.6 (40)
13.2 (50)
Flow gpm (lpm)