Dopyt

KOMBINOVANÁ SIGNALIZÁCIA SÉRIE KLL/KDL/KLF/KDF

Série KLL/ KDL/ KLF/ KDF

710011005
KDL oranžová siréna/maják 24 Vss



- Kombinovaná (zvuková a optická) signalizácia
- Zvuková signalizácia: membránová siréna (88-92 dB)
- Optická signalizácia: trvalý svit/zábleskový maják
- Zdroj svetla: žiarovka/LED-dióda/xenónová výbojka

POPIS PRODUKTU

Kombinovaná stredne výkonná signalizácia pre vnútorné použitie (IP43). Na výber sú 2 prevedenia sirény (s lievikom a bez neho) a 2 typy optickej signalizácie (trvalý svit / záblesk).

ŠPECIFIKÁCIA

Farba	Oranžová
Frekvencia blikania	2 Hz
Hladina zvuku max	92 dB
Hmotnosť	220 g
Napájacie napätie	24 V
Počet tónov	1 ks
Prevádzková teplota max.	50 °C
Prevádzková teplota min.	-20 °C
Priemer	75 mm
Prierez vodičov	2,5 mm²
Sila záblesku	1 J
Trieda krytia	IP43, NEMA Type 2
Typ zdroja	Žiarovka, LED

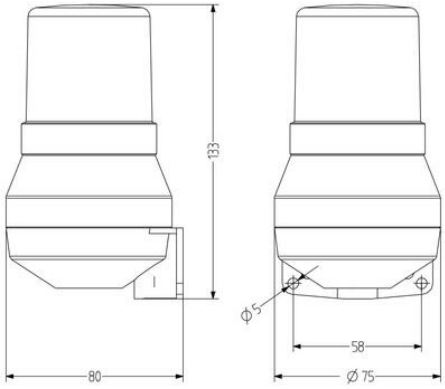
133
80
ϕ5
58
Ø 75