Dopyt

SVETELNÉ MAJÁKY SÉRIE WLK Ø60MM, S PÄTICOU

Série WLK

820001900
WLK oranžový maják 250 V



- Pre žiarovky / LED-diódy s päticou BA 15d
- Krytie IP65
- Rýchla montáž vďaka systému bajonetových zámkov

POPIS PRODUKTU

Jednoduchý majáčik pre vonkajšie aj vnútorné použitie. Vďaka bajonetovým zámkom možno zdroj svetla (žiarovku či LED-diódu) vymeniť veľmi rýchlo a ľahko. Možná montáž na horizontálne alebo vertikálne plochy, vrátane možných držiakov s nohou, uholníkom, vývodkou, atď.
Ako svetelné zdroje možno použiť žiarovky a výkonné LED-diódy.

ŠPECIFIKÁCIA

Farba	Oranžová
Farba tela	Čierna
Hmotnosť	40 g
Lamp Socket	BA15d
Pracovná teplota	-30°C ... 60°C
Priemer	60 mm
Trieda krytia	IP65
Výška	77 mm
Zdroj svetla	LED

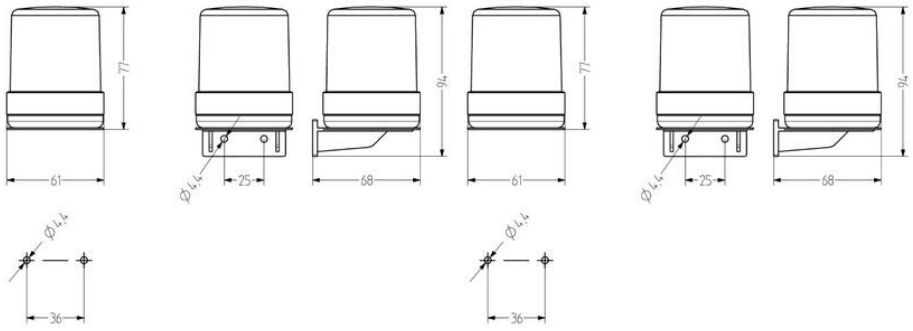
77
61
Ø4,4
25
68
94
77
Ø4,4
25
68
94
Ø4,4
36
Ø4,4
36