Dopyt

SIGNÁLNY STĹP MODULSIGNAL70 PRIEMER 70 MM

1-5 výmenných modulov

210501900
SLL oranžový modul 250 V



- Rýchle zostavenie vďaka bajonetovým zámkom
- Veľká variabilita
- Možnosť použitia celkom 5 modulov, z toho 1 zvukový
- Krytie IP65

POPIS PRODUKTU

Signálny stĺp určený k horizontálnej alebo vertikálnej montáži s možnosťou voľného zostavenia požadovaných modulov optickej a/alebo zvukovej signalizácie (táto len ako jeden modul hore). Svetelné moduly ponúkaju voľbu medzi trvalou a prerušovanou signalizáciou (blikač a zábleskový modul), je možné zvoliť zdroj svetla - určité moduly majú päticu na žiarovky / LED-diódy BA15d, iné moduly majú LED-diódy osadené priamo na pevne zabudovanom plošnom spoji. V prípade výmenného zdroja svetla môžete voliť medzi žiarovkami (spravidla 5/7 W) a LED-diódami (LLL / LLB). Zábleskové moduly potom využívajú xenónovú výbojku. Na vyžiadanie Vám radi pomôžeme s výberom optimálneho zdroja svetla.

Vďaka prevedeniu kontaktov pomocou bajonetových zámkov možno bezpečne meniť jednotlivé moduly stĺpu aj pri jeho pripojení na napájanie, teda bez nutnosti jeho vypnutia. Pripojenie všetkých modulov na napájanie je realizované v pätici, kde svorka "0" značí spoločný pól, svorka "1" napájanie najspodnejšieho modulu a svorka "5" - horného modulu. Ako mnemotechnickú pomôcku si možno predstaviť, že číslovanie svoriek je rovnaké ako značenie poschodí v dome, 0 - suterén - je spoločný priestor všetkých a poschodia sú číslované tiež od 1 vyššie.

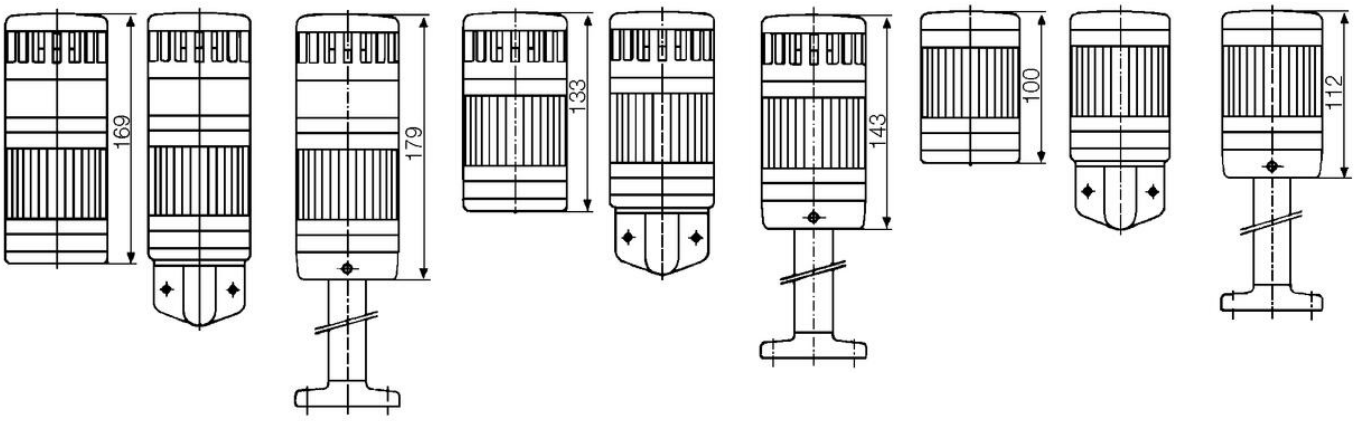

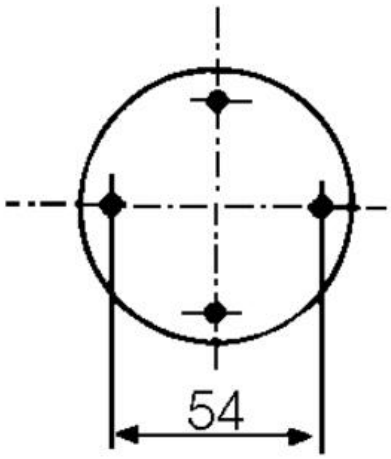
54

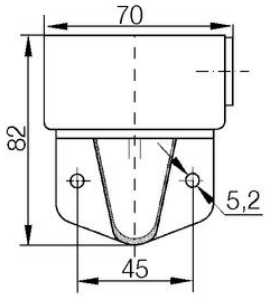
70
82
5,2
45

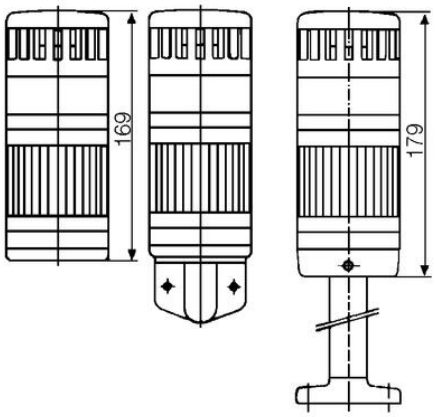
169
179

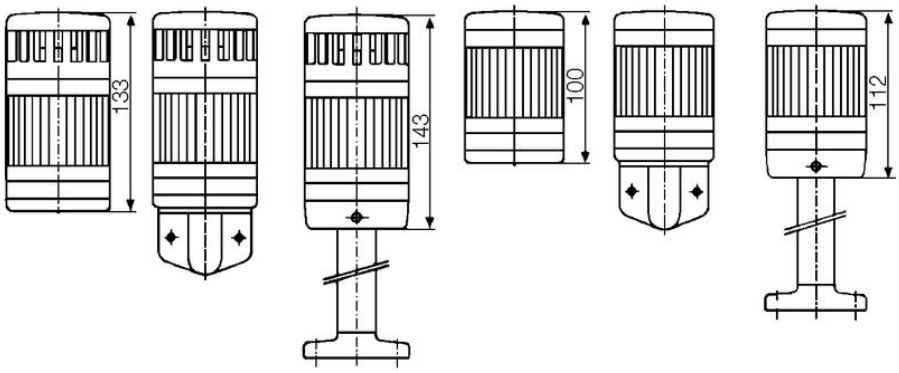
133
143
100
112

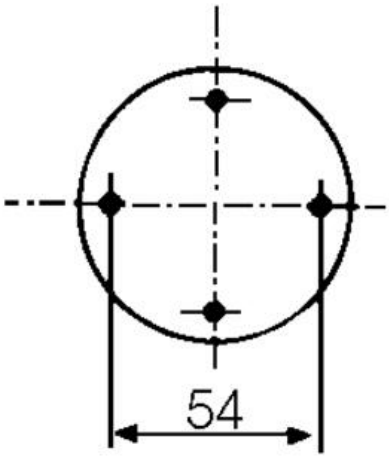
54

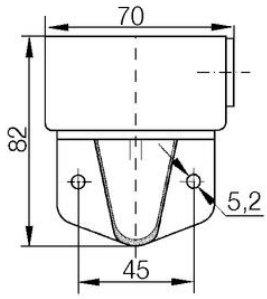
70
82
5,2
45