entrelec

M6/8.STA - SVORKA ODPOJOVACÍ

11535902
M6/8.STA Disconnect with slide

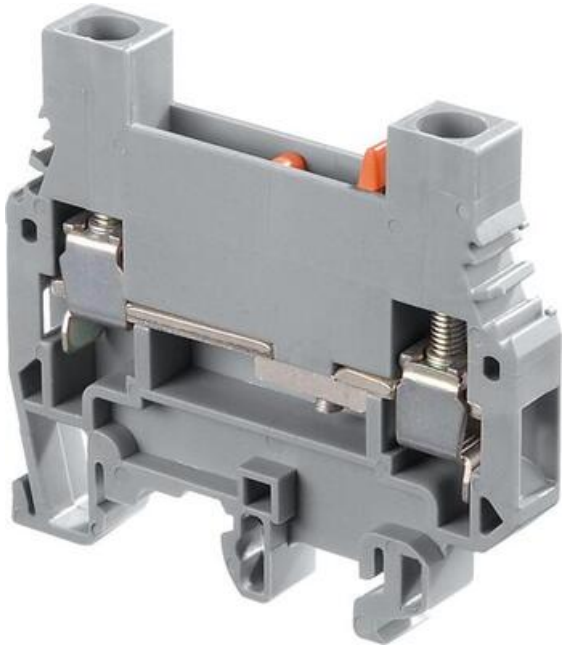

POPIS PRODUKTU

ŠPECIFIKÁCIA

Balenie	25 ks
Farba	Šedá
Max. prierez lankového vodiča podľa IEC	6 mm²
Max. prierez pevného vodiča podľa IEC	10 mm²
Max. prierez pevného vodiča podľa UL	8 AWG
Max. uťahovací moment	0,6
Max. uťahovací moment	1
Menovité napätie podľa IEC	500 V
Menovité napätie podľa UL	600 V
Menovitý prierez podľa IEC	6 mm²
Menovitý prierez podľa UL	8 AWG
Menovitý prúd podľa IEC	30 A
Menovitý prúd podľa UL	50 A
Min. prierez lankového vodiča podľa IEC	0,5 mm²
Min. prierez pevného vodiča podľa UL	22 AWG
Min. prierez pevného vodiče podľa IEC	0,5 mm²
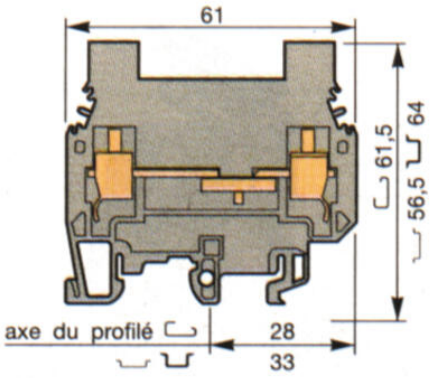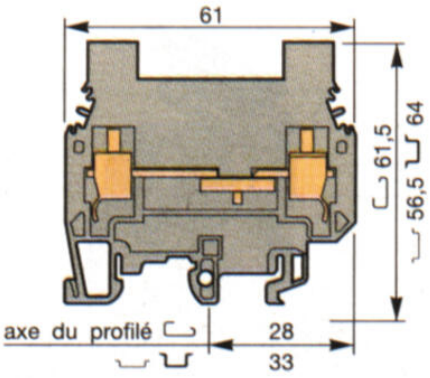
Min. uťahovací moment	0,4
Min. uťahovací moment	0,8
Trieda krytia	IP20
Zhoda s normami	CE, Gost R, RoHS, USR