VENTILY S FUNKCIOU VYROVNÁVANIA TLAKU DA284

28406.0-00
Kompenzátor tlaku DA284, IP66 M12

- Vysoká trieda krytia - IP66
- Dvojčinná membrána
- Nerezový kryt pre potravinársky priemysel

POPIS PRODUKTU

Ak je prístrojová skriňa vystavovaná zmenám teploty (napr. rozdielu denných a nočných teplôt alebo ak počas prevádzky vzniká v skrini teplo a po skončení prevádzky skriňa vychladne), dochádza k zmenám tlaku a kondenzácii vodných pár. V niektorých prípadoch môže dokonca vznikať podtlak, čo môže spôsobiť vniknutie prachu a vlhkosti. Inštalácia ventilu DA284 s funkciou vyrovnávania tlaku je veľmi jednoduchý spôsob ako zabezpečiť vetranie a zároveň ako zabrániť kondenzácii pár a prenikaniu prachu do skrine. Má dvojčinnou membránu, ktorá funguje tak, že vlhký vzduch je odvetrávaný zo skrine von a dovnútra preniká len suchý, čistý vzduch, prach i vlhkosť tak zostáva vonku.

ŠPECIFIKÁCIA

Farba	Svetlošedá
Hĺbka	17,5 mm
Hmotnosť	0,004 kg
Kapacita vzduchu	1,2 m³/h
Konštrukčná hĺbka	8 mm
Materiál plastového krytu	UL94 V-0
Materiál tela	Plast
Max. uťahovací moment	0,5
Pracovná teplota	-45°C ... +70°C
Priemer	17 mm
Teplota skladovania	-45°C ... +70°C
Trieda horľavosti	UL94-V0
Trieda krytia	IP68
Uťahovací moment matice	0,5
Veľkosť dier	M12
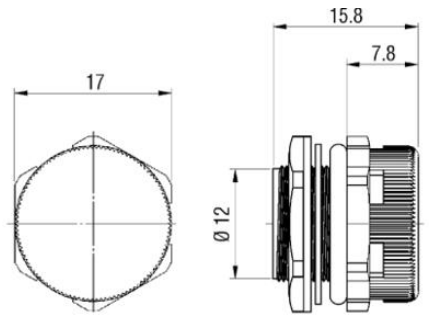
Zhoda s normami	cULus, EAC, RoHS, UL, UL E234324, UV - UL746C (f1)