VYKUROVACIE TELESO CSK060

06040.0-00
CSK 060 10 W Vykur. teleso, 120-240 V AC/DC

- Dvojitá izolácia (plast)
- Malé rozmery
- Nízka povrchová teplota
- Rýchla montáž na DIN-lištu

POPIS PRODUKTU

Vykurovacie teleso pre použitie v malých skriniach, kde teplota nesmie klesnúť pod minimálnu teplotu a kde je nutné zabrániť tvorbe kondenzátu. Teleso má dvojitú izoláciu s plastovým krytom cez topný element, preto povrch telesa neprekročí teplotu 85 °C a je možné ju montovať v blízkosti ostatných zariadení bez nebezpečenstva vzniku požiaru.Vykurovacie telesá sú dimenzované pre trvalú prevádzku.

ŠPECIFIKÁCIA

Hĺbka	75 mm
Hmotnosť	0,2 kg
Menovité napätie	120-240 V AC/DC
Napetie min	110 V ac/dc
Napätie max.	265 V ac/dc
Odporúčaná poistka (pomalá)	2 A
Pracovná teplota	-45°C ... +70°C
Prevádzková vlhkosť	< 90% RH
Šírka	38 mm
Spúšťací prúd max.	1 A
Teleso ohrievača	Plast
Teplota skladovania	-45°C ... +70°C
Trieda krytia	IP20
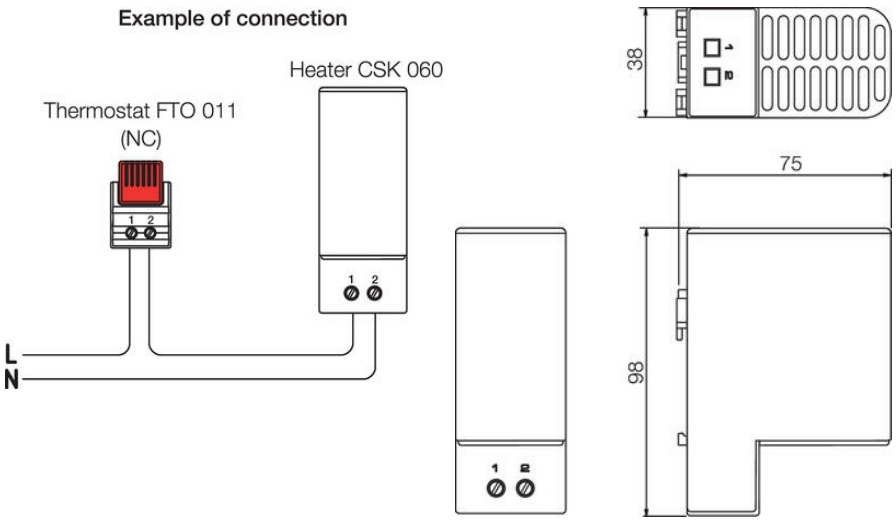
Trieda ochrany	II (dvojitá izolácia)
Vlhkosť skladovania	<90% RH
Výška	98 mm
Výstup tepla	10 W
Zhoda s normami	CE, EAC, Gost R, RoHS, UL E150057, VDE