VENTILÁTOROVÝ MODUL 19"

01930.0-00
FAN TRAY LE019 19" 230VAC 486m³ IP20

POPIS PRODUKTU

ŠPECIFIKÁCIA

Air Volume Free Blowing	486 m³/h
Frekvencia	50 Hz
Hladina zvuku	55 dB
Hĺbka	208 mm
Hmotnosť	3 kg
Kapacita vzduchu	486 m³/h
Konštrukčná hĺbka	208 mm
Materiál predného rámu	Hliník
Materiál rotora	Plast
Materiál tela	Pozinkovaný plech
Matreiál ventilátora	Hliník
Napetie min	230 V ac
Napätie max.	230 V ac
Počet ventilátorov	3
Pracovná teplota	-10°C ... +60°C
Prevádzková vlhkosť	< 90% RH
Šírka	430 mm
Spotreba	45 W
Teplota skladovania	-40°C ... +70°C
Trieda krytia	IP20
Trieda ochrany	I (uzemnený)
Vlhkosť skladovania	<90% RH
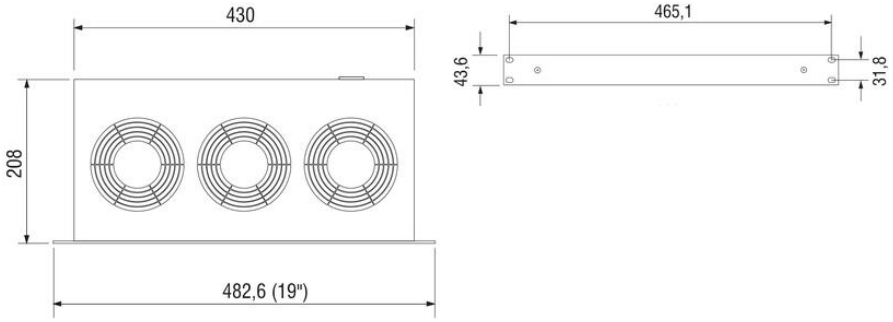
Výška	43,6 mm
Zhoda s normami	CE, cULus, EAC, RoHS, UL, UL E234324
Životnosť	50 000 h @ +25 ºC (+77 ºF) 65 % RH