Dopyt

# PICO+

Série PICO+

PICO+15/F/A
Ultrazvukový snímač



- Kovové puzdro M18
- Dĺžka snímača - 41mm
- Rozhranie IO-Link
- Kompenzácia okolitej teploty
- Verzia s bočným snímaním

## POPIS PRODUKTU

Nové rozhranie IO-Link u senzorov pico+ ponúka stálu komunikáciu medzi snímačom a riadiacim členom. Pomocou systému IO-Link je možné dynamicky meniť parametre pripojených senzorov alebo využívať jednotné diagnostické nástroje. Senzory sú spätne kompatibilné so staršími snímačmi a možno ich používať v štandardnom spínanom režime, ktorý je východiskovým režimom po zapnutí senzorov. Potom, co príde wake-up signál z riadiaceho systému, senzor sa prepne do režimu IO-Link komunikácie. V režime IO-Link je merená vzdialenosť cyklicky posielaná riadiacemu systému a získavame tak náhradu analógového signálu. Pri výmene senzora sa nastavenia automaticky nahrajú z riadiaceho systému, čím sa znižuje čas zotrvanie na minimum.

# ŠPECIFIKÁCIA

| | |
|---|---|
| **Displej** | Nie |
| **Housing** | M18 |
| **IO-LINK** | Áno |
| **Materiál** | Poniklovaná mosadz, PBT, Plast |
| **Max. vzdialenosť** | 250 mm |
| **Napájacie napätie** | 10-30 V DC |
| **Operačná vzdialenosť** | 150 mm |
| **Rozlíšenie** | 0,1 mm |
| **Slepá zóna** | 20 mm |
| **Trieda krytia** | IP67 |
| **Výstup** | Push/Pull |

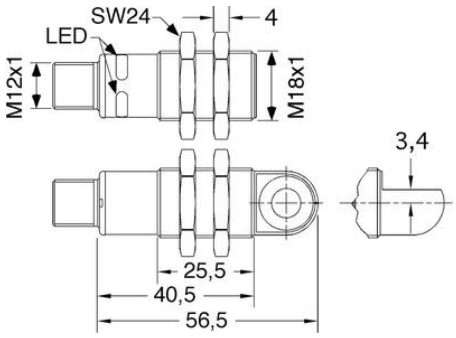
SW24
4
LED
M12x1
M18x1
3,4
25,5
40,5
56,5

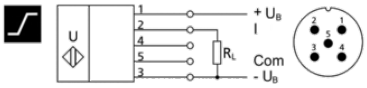
U
+ $U_B$
I
$R_L$
Com
- $U_B$

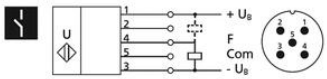
U
+ $U_B$
F
Com
- $U_B$

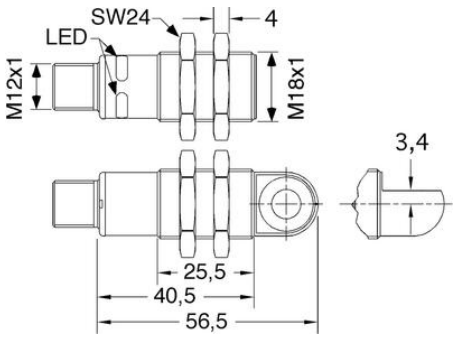
SW24
4
LED
M12x1
M18x1
3,4
25,5
40,5
56,5

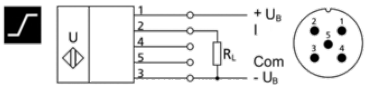
U
+ $U_B$
I
$R_L$
Com
- $U_B$

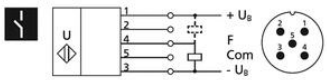
U
+ $U_B$
F
Com
- $U_B$