LÜTZE 75050X - MONOFUNKČNÍ PŘEVODNÍKY STANDARDNÍCH SIGNÁLŮ

Série 75050x

750530
Signal Converter 0-10VDC/0-10VDC 3-vägs

- Šířka 6,2 mm
- Galvanická izolace 1,5 kV
- 3-cestné, napájení 24 VAC/DC
- Automatická kalibrace
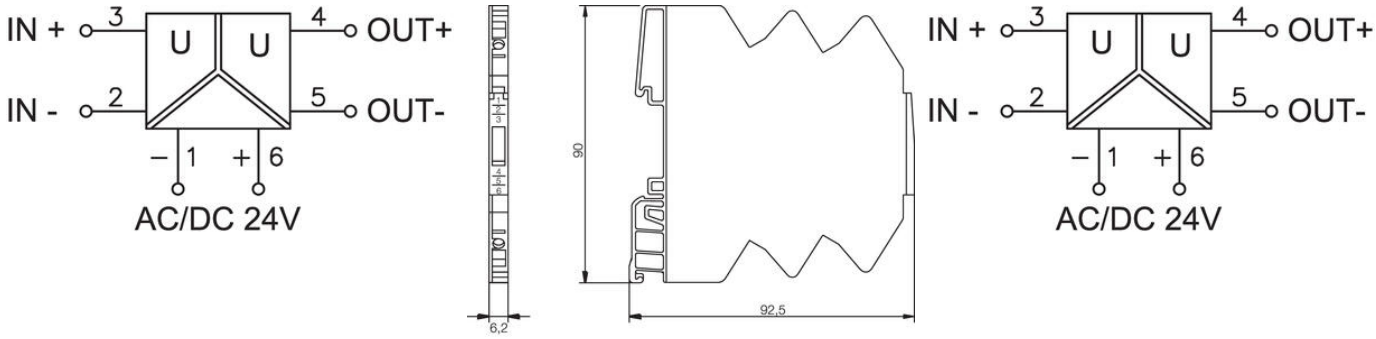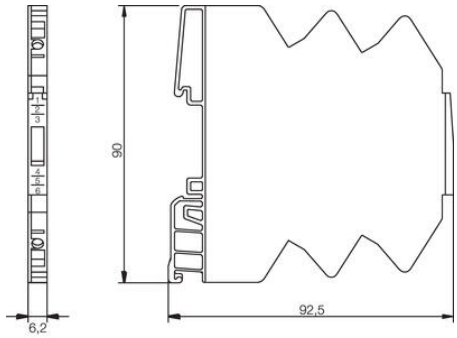
POPIS PRODUKTU