Dopyt

VENTILY 3/2 NO, NC RUČNE OVLÁDANÉ

Séria 551

55102088
Ventil 3/2 G1/4



- G1/4
- Teplota -25 až 60 °C
- Tlak 0 až 10 bar
- Médium vzduch, plyny
- Telo hliník

POPIS PRODUKTU

Ventil vhodný pre ručné ovládanie valcov do Ø100 mm. Môže byť použitý ako NO ventil pre pripojenie tlaku na port 3 a výfuku na port 1.

ŠPECIFIKÁCIA

Diferenčný tlak max.	10 bar
Diferenčný tlak min.	0 bar
Druh montáže	Nezávislý
Funkcia 1	3/2
Funkcia 2	Stabilná páčka, Normálne zatvorený
Hmotnosť	0,36 kg
Manuálny operátor	Nie
Materiál tela	Eloxovaný hliník
Materiál tesnenia	NBR, PUR
Max. dovolený tlak	10 bar
Ochrana proti skratu	Nie
Prevádzková teplota max.	60 °C
Prevádzková teplota min.	-25 °C
Prietok max.	860 l/min
Procesné pripojenie	1/4 BSP
Vnútorné diely	Acetát, POM, Nerezová oceľ, Oceľ, Pozinkovaná oceľ (epoxidová lakovaná)

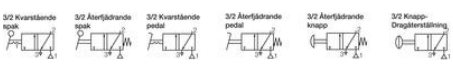

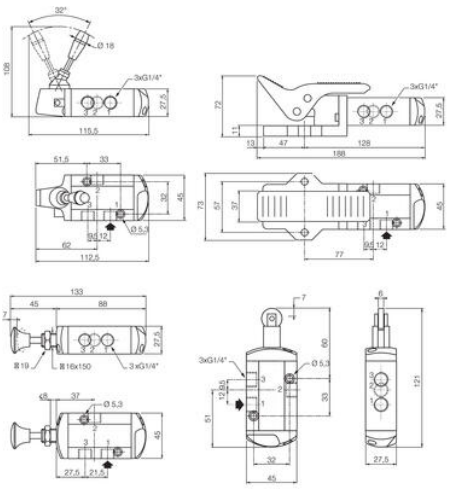
32°
Ø 18
108
3xG1/4"
27,5
115,5
72
11
13
47
128
188
51,5
33
32
45
Ø 5,3
62
112,5
73
57
37
77
133
45
88
7
Ø 19
Ø 16x150
3 xG1/4"
60
Ø 5,3
12
51
33
32
45
121
27,5
21,5