Dopyt

INDUKČNÉ SNÍMAČE Ø4 AŽ Ø6,5

Séria B01, MB

MB426NLA
Ind.snímač kovový NPN/NO/0.8



- Indukčné valcové proximity snímače
- Kábel alebo M8, M12 konektor
- Napájacie napätie: 10-30Vdc, 4-24Vdc
- Veľkosť Ø4; M5; Ø6; M6; Ø6,5

POPIS PRODUKTU

ŠPECIFIKÁCIA

Materiál	Poniklovaná mosadz
Napájacie napätie	3-24 V DC
Počet vodičov	3
Snímacia vzdialenosť	0,8 mm
Trieda krytia	IP67
Tvar	Zapustený
Výstup	NPN, NO

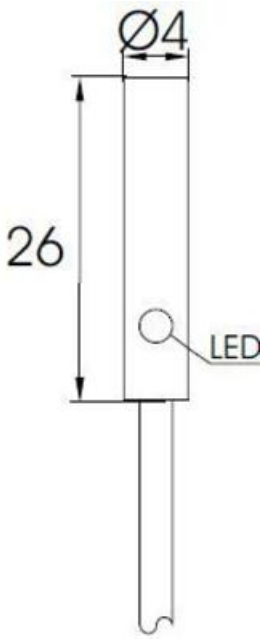
Ø4
26
LED

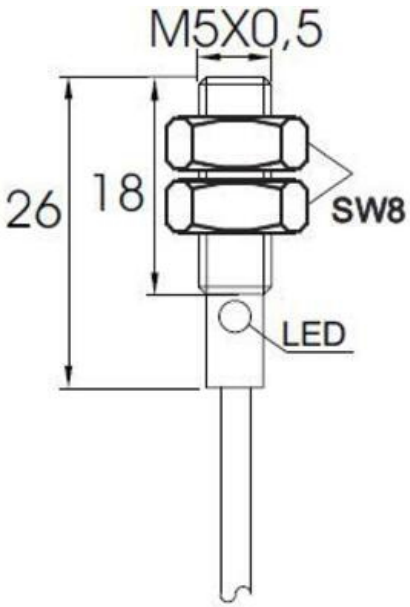
M5X0,5
26
18
SW8
LED

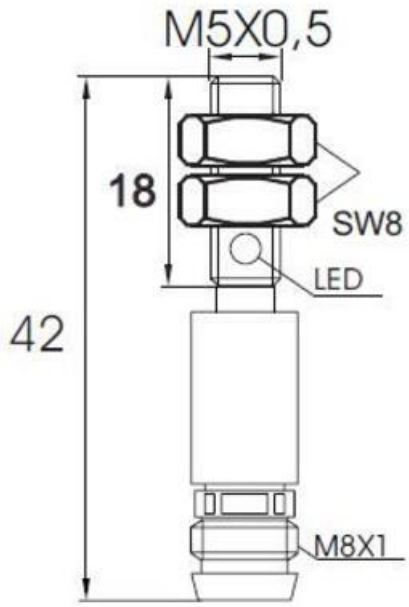
M5X0,5
18
SW8
LED
42
M8X1

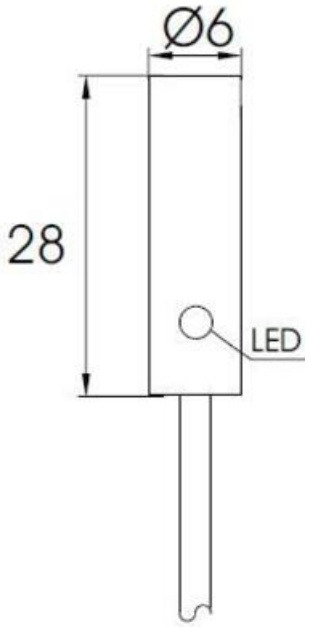
Ø6
28
LED

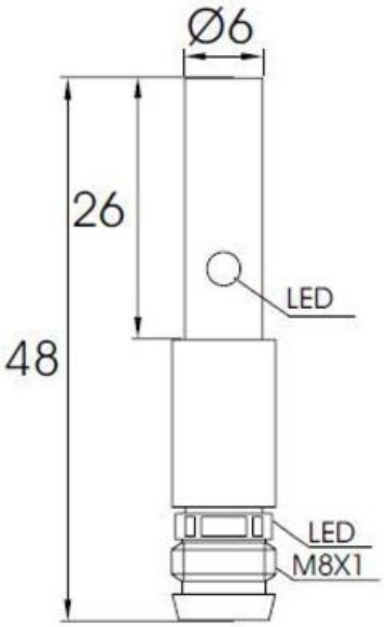
Ø6
26
LED
48
LED
M8X1

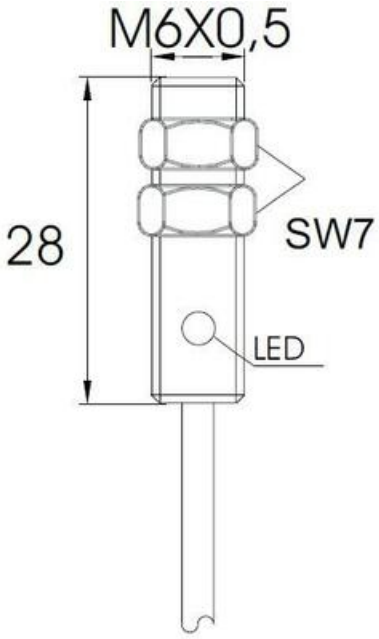
M6X0,5
28
SW7
LED

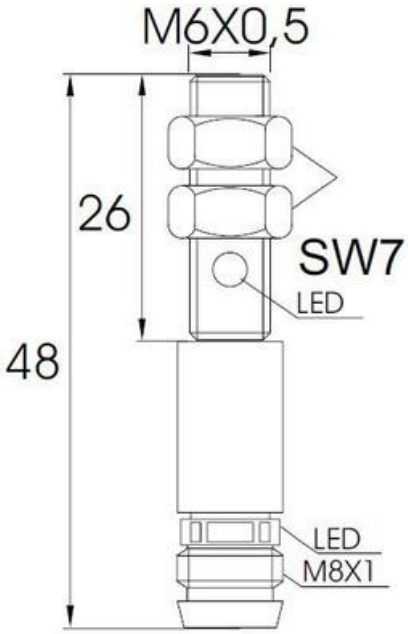
M6X0,5
26
SW7
LED
48
LED
M8X1

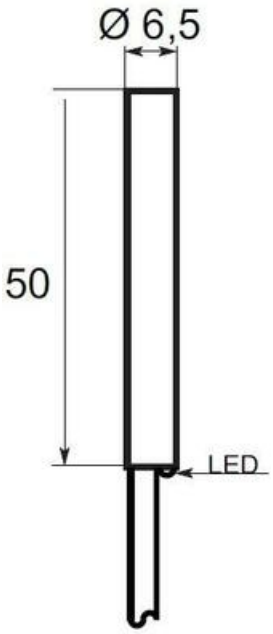
Ø 6,5
50
LED

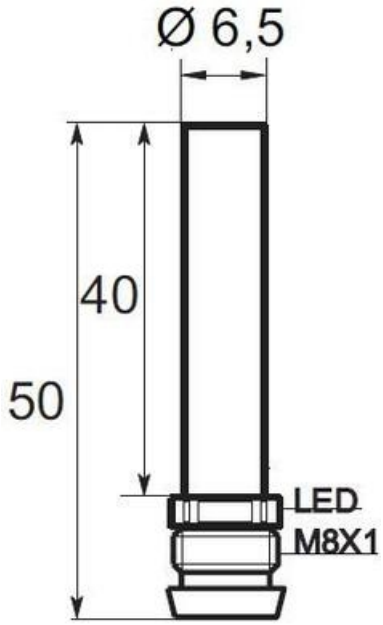
Ø 6,5
40
50
LED
M8X1

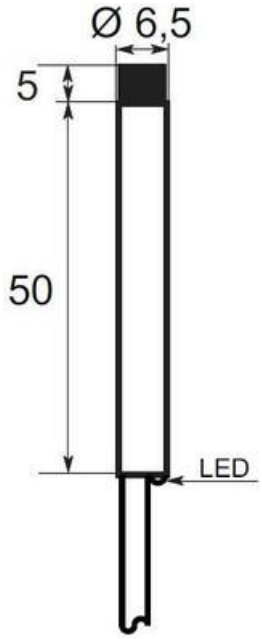
Ø 6,5
5
50
LED

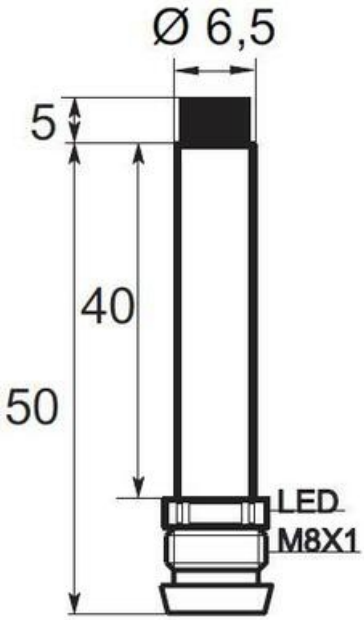
Ø 6,5
5
40
50
LED
M8X1

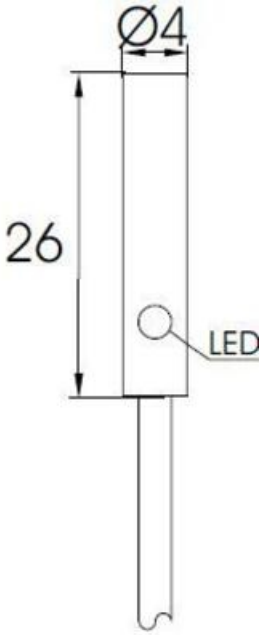
Ø4
26
LED

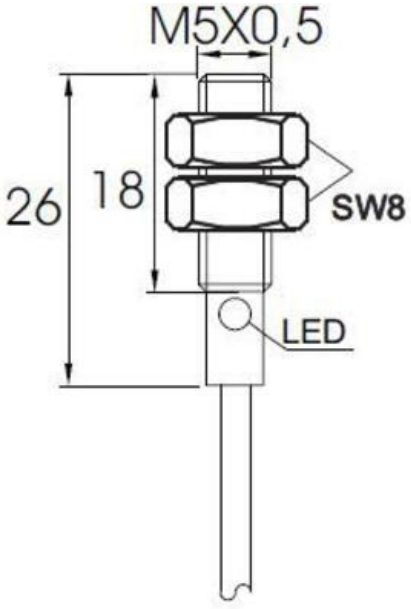
M5X0,5
26
18
SW8
LED

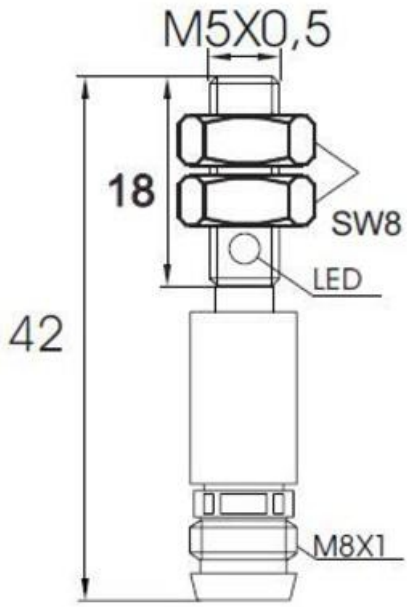
M5X0,5
18
SW8
LED
42
M8X1

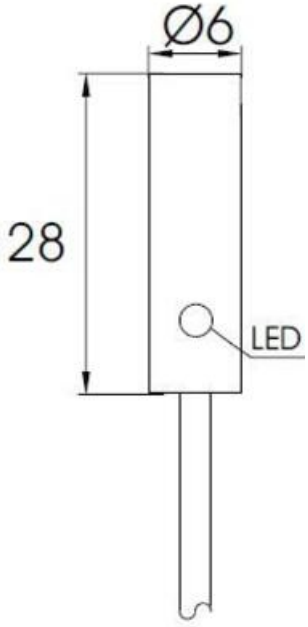
Ø6
28
LED

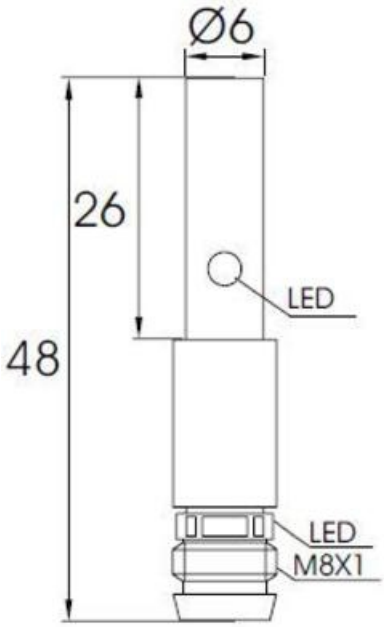
Ø6
26
LED
48
LED
M8X1

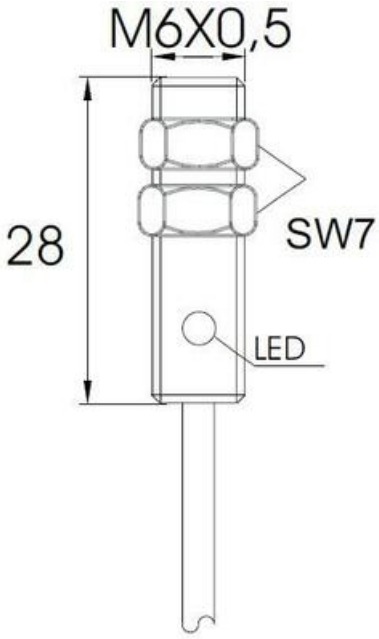
M6X0,5
28
SW7
LED

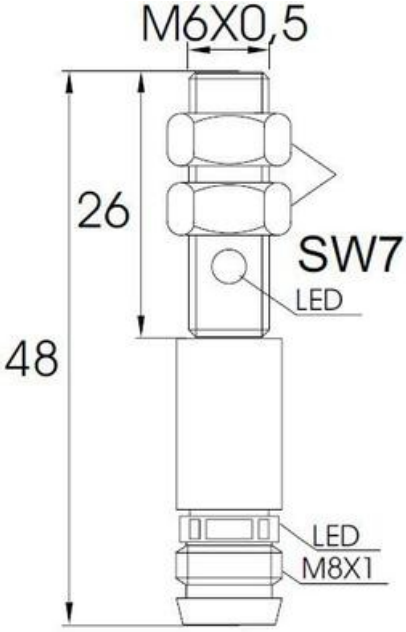
M6X0,5
26
SW7
LED
48
LED
M8X1

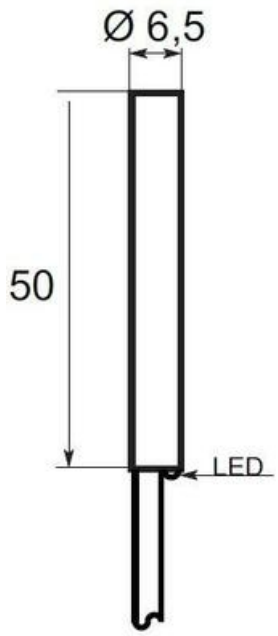
Ø 6,5
50
LED

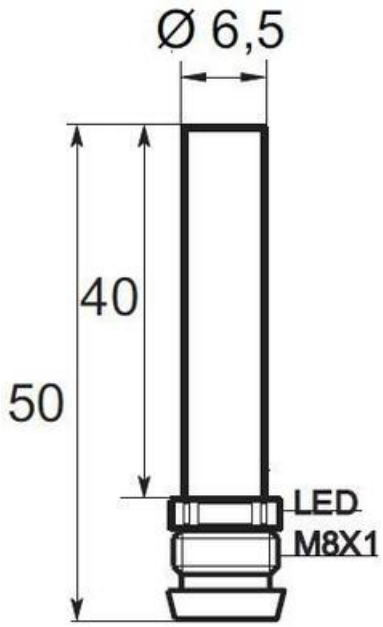
Ø 6,5
40
50
LED
M8X1

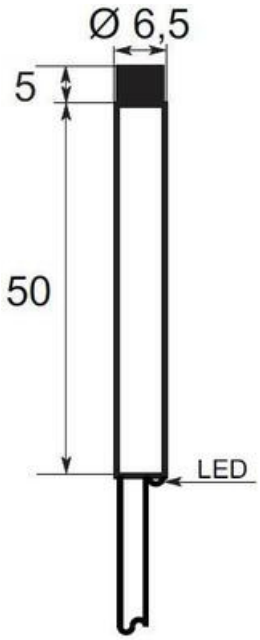
Ø 6,5
5
50
LED

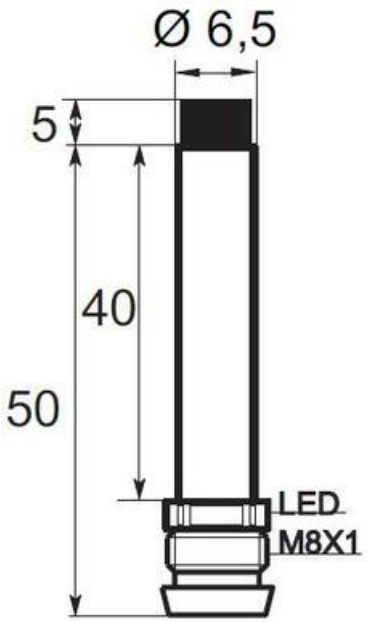
Ø 6,5
5
40
50
LED
M8X1