Dopyt

# KAPACITNÉ SNÍMAČE M18, M30

Séria K01

K01EG18NO
Kapacitný snímač kov. NPN/NO/15m



- Kapacitní válcové proximity snímače
- Kabelový výstup nebo M8, M12 konektor
- Napájecí napětí: 10-30Vdc, 20-230 Vac

**POPIS PRODUKTU**

Záťaž môže byť u dvojvodičových striedavých snímačov zapojená na ktorýkoľvek prívodný kábel. U dvojvodičových striedavých snímačov preteká snímačom prúd aj v rozopnutom stave. S touto skutočnosťou treba počítať pri použití relé v obvode snímača a zvoliť taký typ, ktorý spína v rozsahu 15 až 400 mA (viď. Parameter min./max. Záťažový prúd). Ak je zvolené relé s menším spínacím prúdom, môže dochádzať k vibráciám kotvy alebo k zopnutiu aj v rozopnutom stave snímača.

# ŠPECIFIKÁCIA

| | |
|---|---|
| **Materiál** | Poniklovaná mosadz |
| **Napájacie napätie** | 10-30 V DC |
| **Počet vodičov** | 3 |
| **Snímacia vzdialenosť** | 15 mm |
| **Tvar** | Nezapustené |
| **Výstup** | NPN, NO |

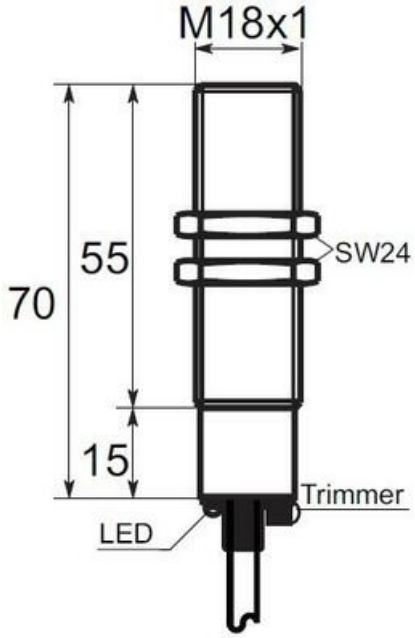
M18x1
70
55
15
SW24
Trimmer
LED

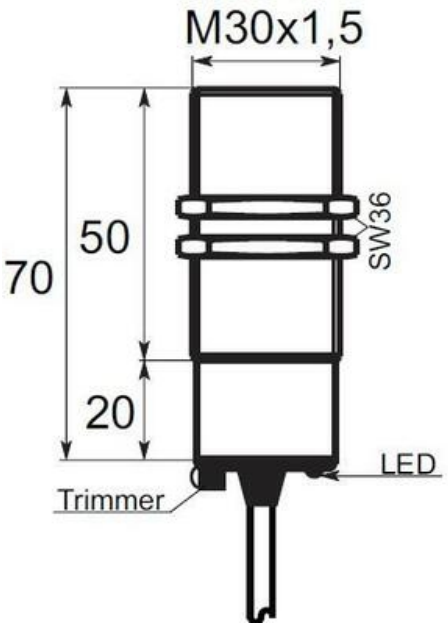
M30x1,5
70
50
20
SW36
LED
Trimmer

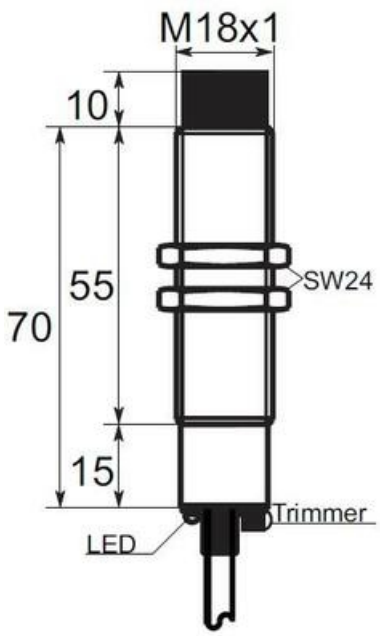
M18x1
10
70
55
15
SW24
Trimmer
LED

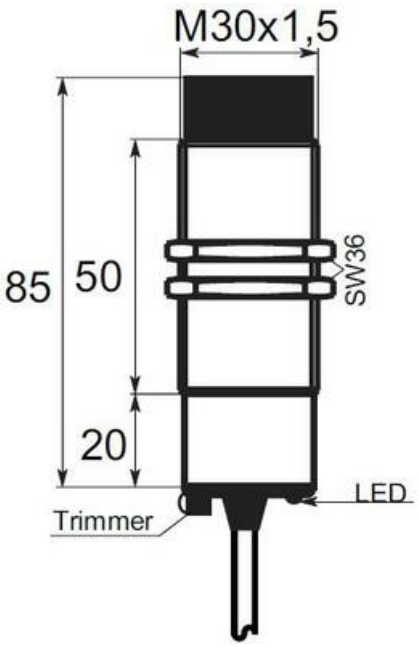
M30x1,5
85
50
20
SW36
LED
Trimmer

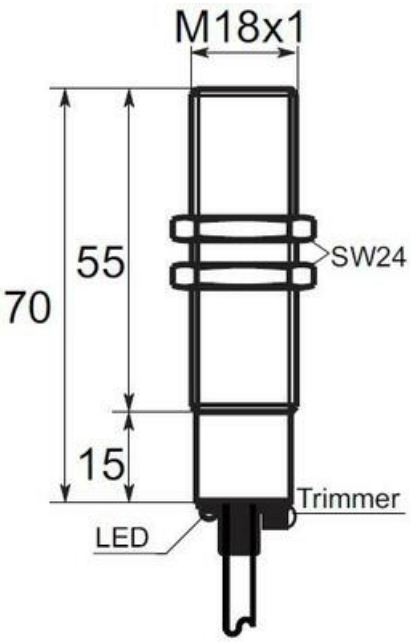
M18x1
70
55
15
SW24
Trimmer
LED

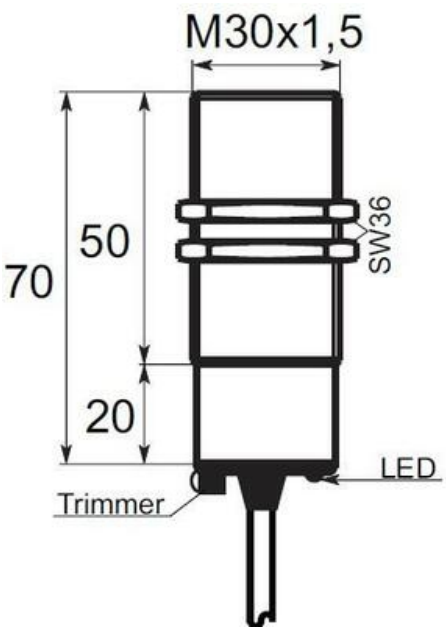
M30x1,5
70
50
20
SW36
LED
Trimmer

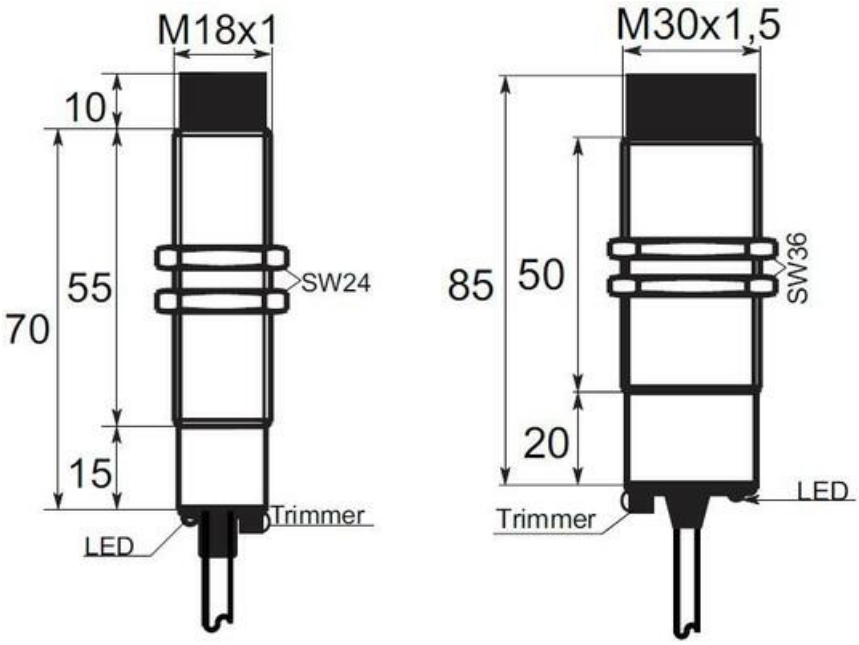
M18x1
10
55
70
15
SW24
Trimmer
LED
M30x1,5
85
50
20
SW36
LED
Trimmer