Dopyt

# INDUKČNÉ SNÍMAČE S PREDĹŽENÝM DOSAHOM - M8

Séria B03

B03G82NO
Ind.snímač kovový NPN/NO/2mm




- Indukčné valcové proximity snímače
- Predĺžený dosah snímania
- Kábel alebo M8 - M12 - C3 - C4 konektor
- Napájacie napätie: 10-30 V DC

**POPIS PRODUKTU**

## ŠPECIFIKÁCIA

| | |
|---|---|
| **Materiál** | Poniklovaná mosadz |
| **Napájacie napätie** | 10-30 V DC |
| **Počet vodičov** | 3 |
| **Snímacia vzdialenosť** | 2 mm |
| **Trieda krytia** | IP67 |
| **Tvar** | Zapustený |
| **Výstup** | NPN, NO |

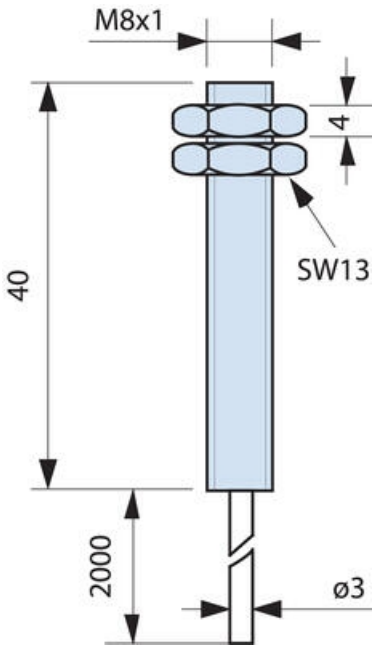


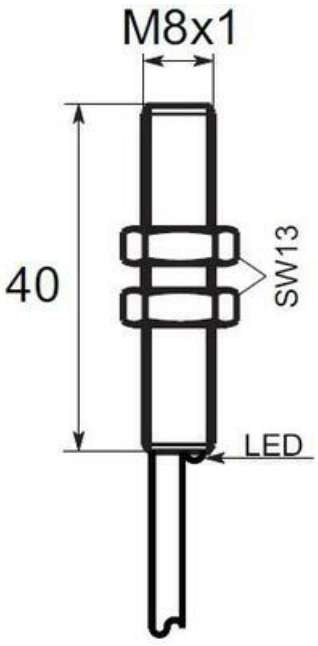


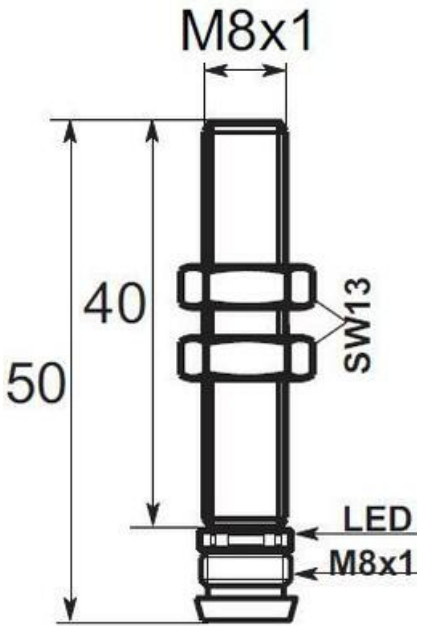

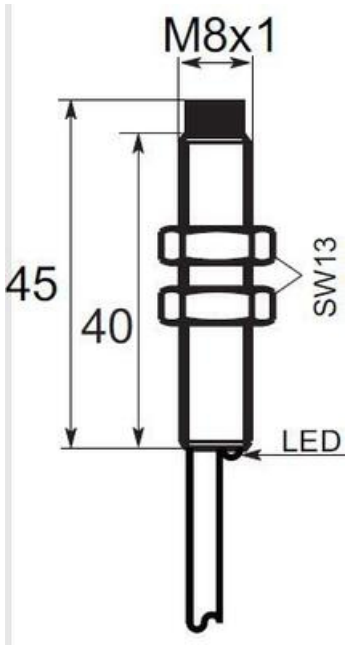
M8x1
45
40
SW13
LED

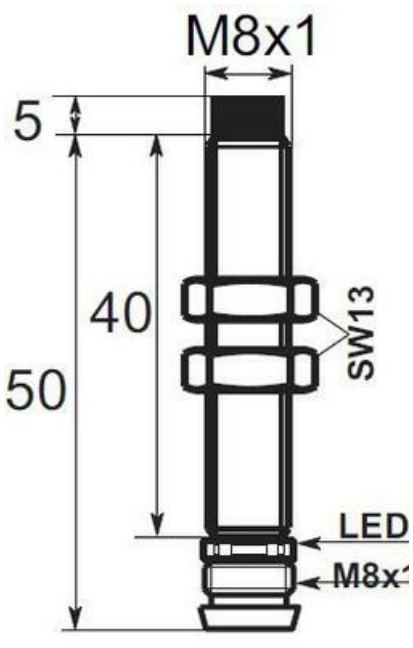
M8x1
5
40
50
SW13
LED
M8x1

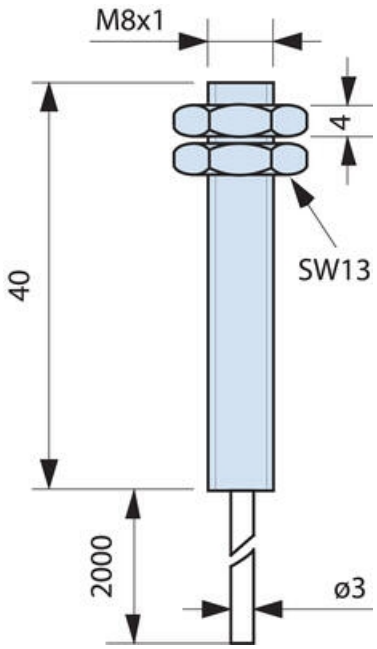
M8x1
4
40
SW13
2000
ø3

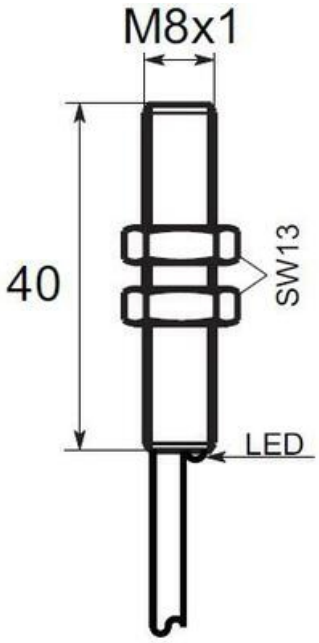
M8x1
40
SW13
LED

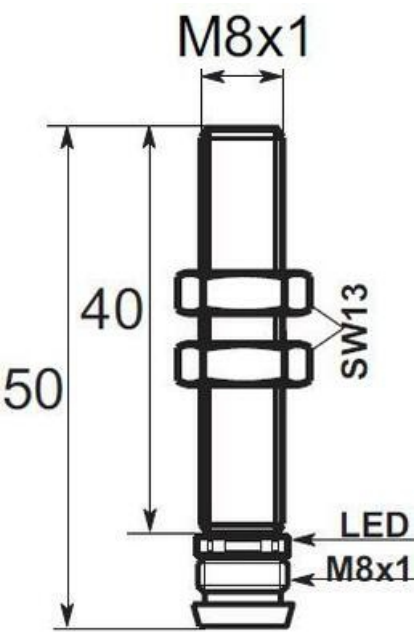
M8x1
40
50
SW13
LED
M8x1

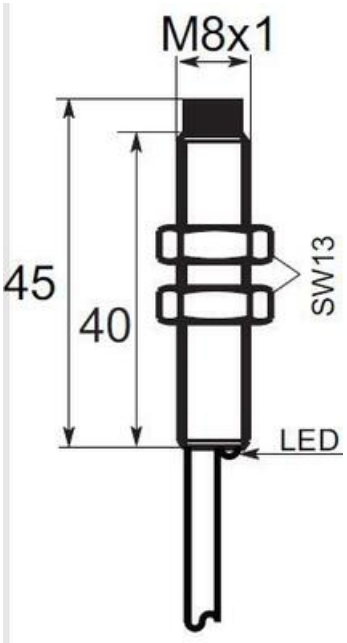
M8x1
45
40
SW13
LED

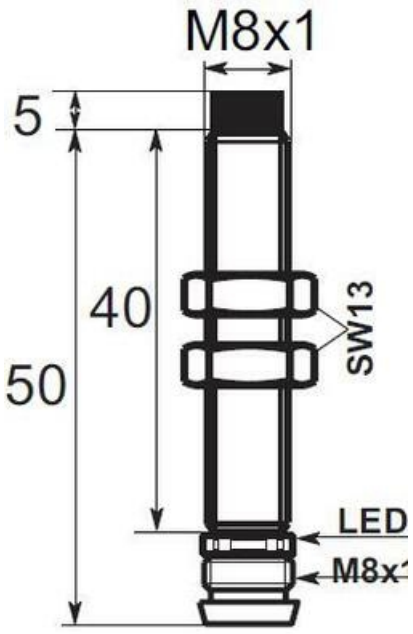
M8x1
5
40
50
SW13
LED
M8x