Dopyt

INDUKČNÉ SNÍMAČE S PREDĹŽENÝM DOSAHOM - M30

Séria B03

B033020PCC5
Ind.snímač kovový PNP/NC/20mm



- Indukčné valcové proximity snímače
- Predĺžený dosah snímania
- Kábel alebo M8 - M12 - C3 - C4 konektor
- Napájacie napätie: 10-30Vdc

POPIS PRODUKTU

Rozdelenie		Káblová verzia	Konektorová verzia
Tvar		M30 zapustené	M30 zapustené
Menovitý dosah (mm)		20	20
Hysterézie		≤15% Sn	≤15% Sn
Materiál		kov	kov
Pripojení		2 m kabel PVC	Konektor C3, C4. M8, M12
Objednávacie číslo			
3-vodič DC verzia			
PNP	**NO**	B03G3020PO	B033020POC5
	NC	B03G3020PC	B033020PCC5
NPN	**NO**	B03G3020NO	B033020NOC5
	NC	B03G3020NC	B033020NCC5
Napájacie napätie (zvlnenie max. 10%)		10 to 30 V DC	10 to 30 V DC
Max. zaťažovací prúd (Ia)		200 mA	200 mA
Maximálna spínacia frekvencia		200 Hz	200 Hz
Spotreba (Io)/úbytok napätia v zopnutom stave		≤10 mA/≤3 V (200 mA)	≤10 mA/≤3 V (200 mA)
Trieda krytia		IP 67	IP 67
Prevádzková teplota		-25 až +70 °C	-25 až +70 °C
Opakovateľná presnosť		<2%	<2%
Indikácia LED		áno	áno
Ochrana proti skratu / prepólovaniu		áno	áno
Prierez vodičov		3x0.35 mm^2	Konektor

NEZAPUSTENÉ

Rozdelenie		Káblová verzia	Konektorová verzia
Tvar		M30 nezapustené	M30 nezapustené
Menovitý dosah (mm)		35	35
Hysterézia		≤15% Sn	≤15% Sn
Materiál		kov	kov
Pripojenie		2 m kábel PVC	Konektor C3, C4, M12, M8
Objednávacie číslo			
3-vodič DC verzia			
PNP	**NO**	B03EG3035PO	B03E3035POC5
	NC	B03EG3035PC	B03E3035PCC5
NPN	**NO**	B03EG3035NO	B03E3035NOC5
	NC	B03EG3035NC	B03E3035NCC5
Napájacie napätie (zvlnenie max. 10%)		10 až 30 V DC	10 až 30 V DC
Max. zaťažovací prúd (Ia)		200 mA	200 mA
Maximálna spínacia frekvencia		100 Hz	100 Hz
Spotreba (Io)/úbytok napätia v zopnutom stave		≤10 mA/≤3 V (200 mA)	≤10 mA/≤3 V (200 mA)
Trieda krytia		IP 67	IP 67
Provozní teplota		-25 až +70 °C	-25 až +70 °C
Opakovateľná presnosť		<2%	<2%
Indikácia LED		áno	áno
Ochrana proti skratu / prepólovaniu		áno	áno
Prierez vodičov		3x0.35 mm^2	Konektor

ŠPECIFIKÁCIA

Materiál	Poniklovaná mosadz
Napájacie napätie	10-30 V DC
Počet vodičov	3
Snímacia vzdialenosť	20 mm
Trieda krytia	IP67
Tvar	Zapuštený
Výstup	NC, PNP

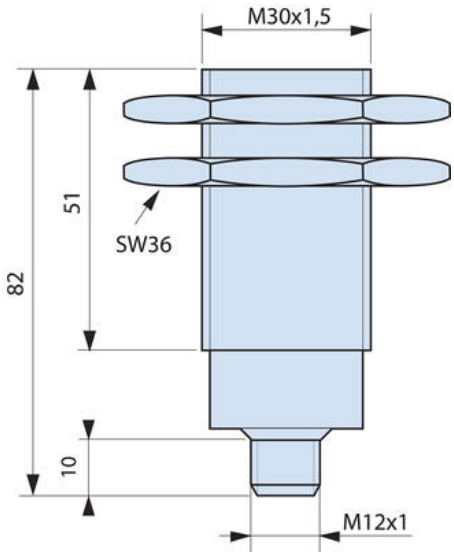
M30x1,5
82
51
SW36
10
M12x1

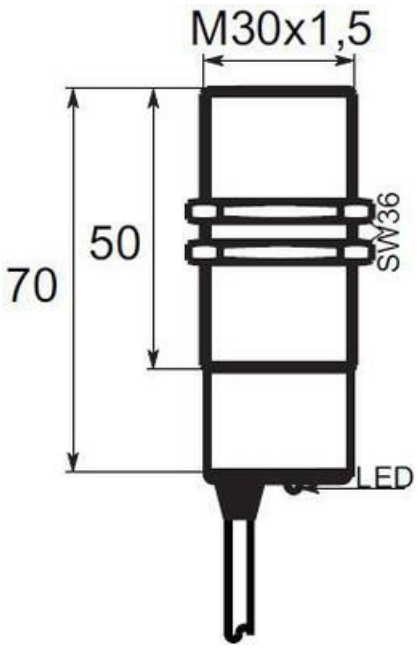
M30x1,5
70
50
SW36
LED

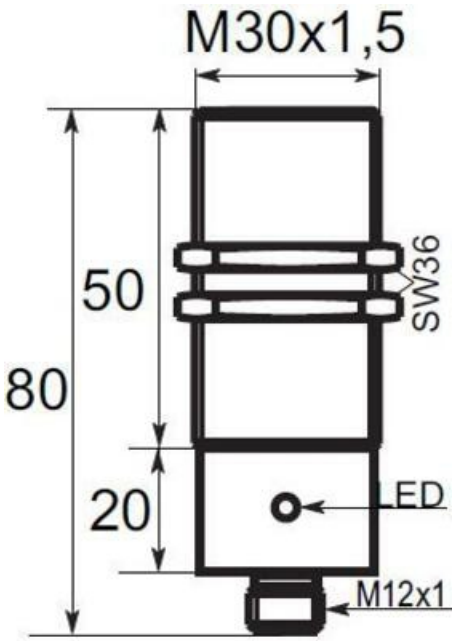
M30x1,5
80
50
SW36
20
LED
M12x1

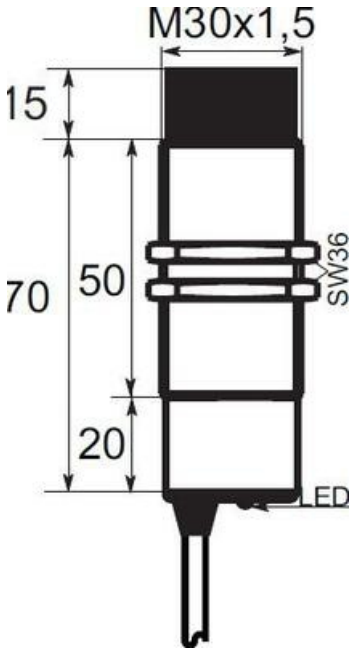
M30x1,5
15
70
50
SW36
20
LED

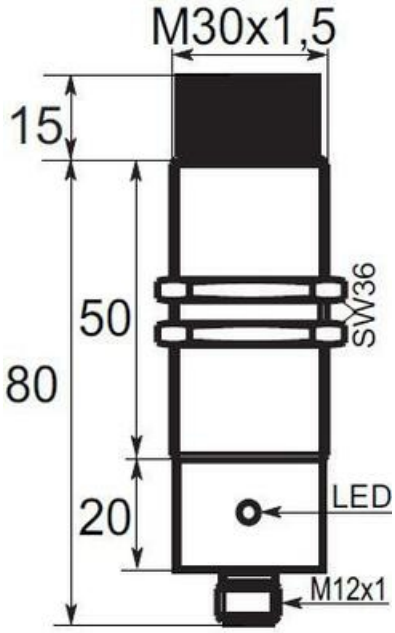
M30x1,5
15
80
50
SW36
20
LED
M12x1

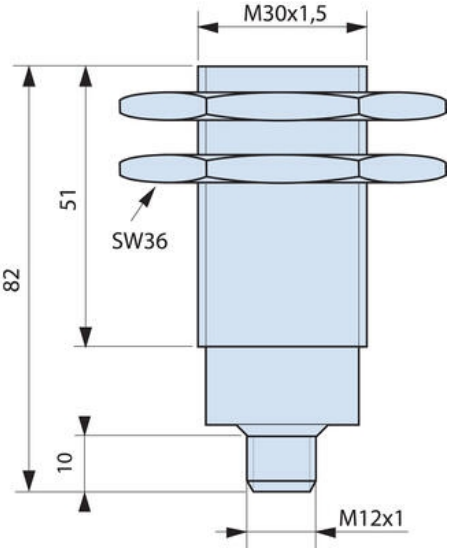
M30x1,5
82
51
SW36
10
M12x1

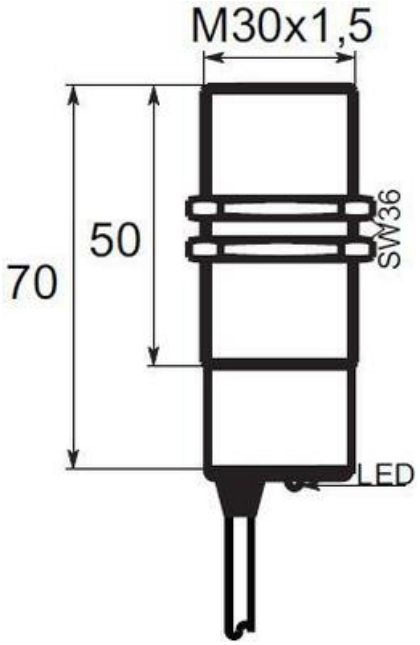
M30x1,5
70
50
SW36
LED

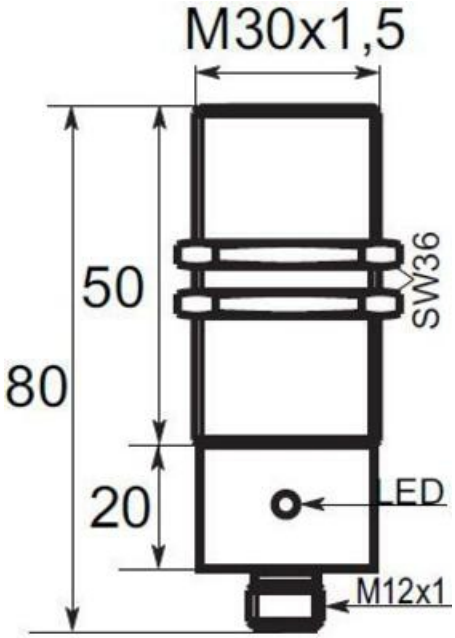
M30x1,5
80
50
SW36
20
LED
M12x1

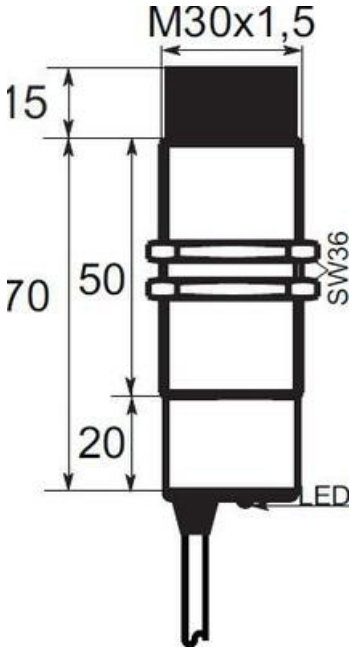
M30x1,5
15
70
50
SW36
20
LED

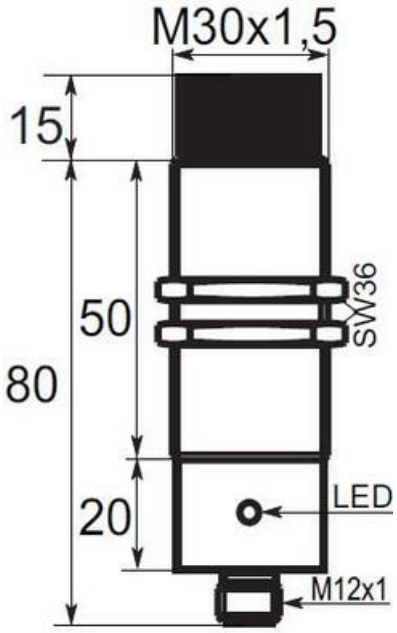
M30x1,5
15
80
50
SW36
20
LED
M12x1