Dopyt

INDUKČNÉ SNÍMAČE S PREDĹŽENÝM DOSAHOM - M18

Séria B03

B03188PCC5
Ind.snímač kovový PNP/NC/8mm



- Indukčné valcové proximity snímače
- Predĺžený dosah snímania
- Kábel alebo M8 - M12 - C3 - C4 konektor
- Napájacie napätie: 10-30Vdc

POPIS PRODUKTU

ŠPECIFIKÁCIA

Materiál	Poniklovaná mosadz
Napájacie napätie	10-30 V DC
Počet vodičov	3
Snímacia vzdialenosť	8 mm
Trieda krytia	IP67
Tvar	Zapustený
Výstup	NC, PNP

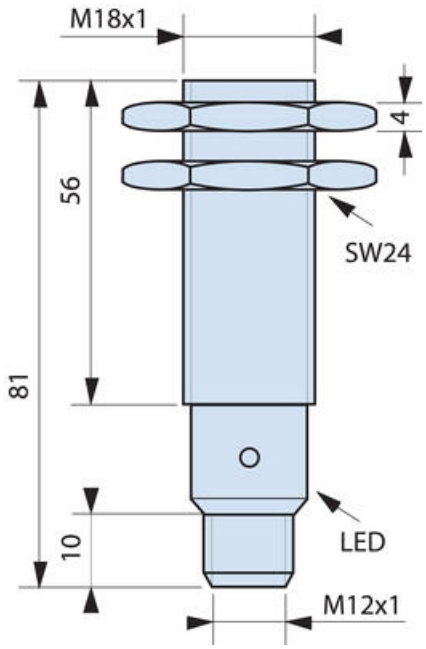

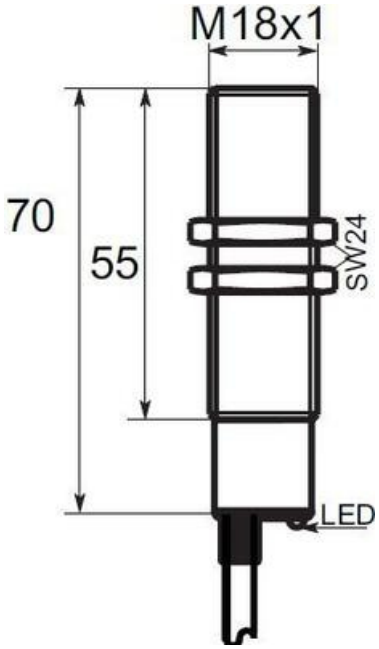

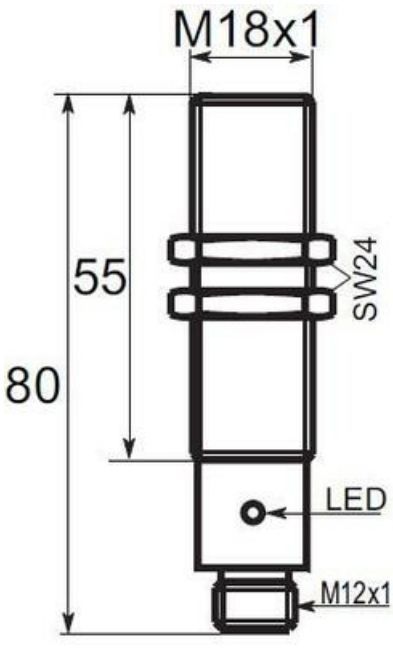

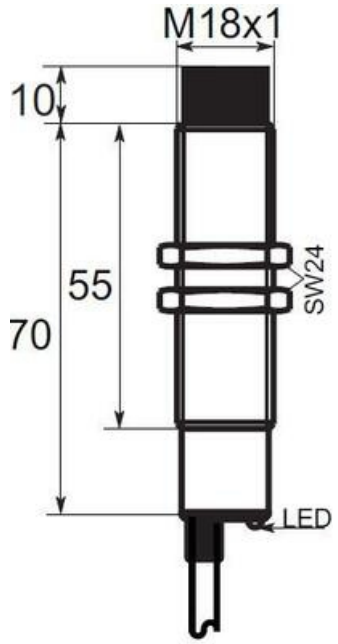
M18x1
10
55
70
SW24
LED

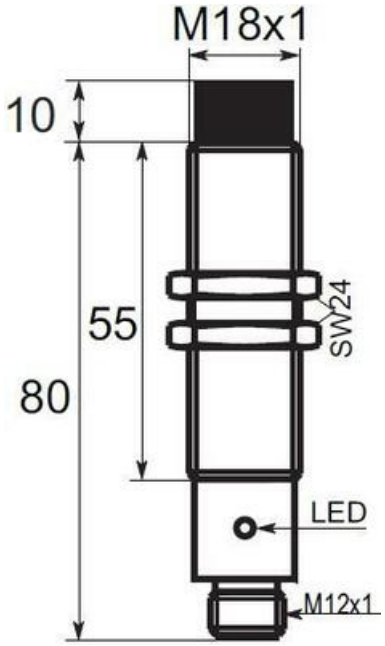
M18x1
10
55
80
SW24
LED
M12x1

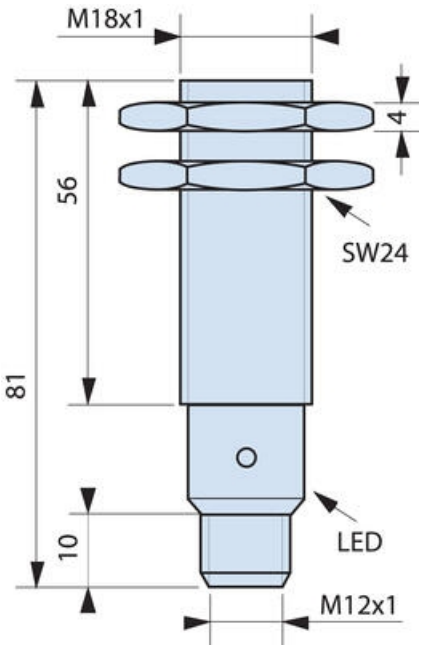
M18x1
4
56
SW24
81
10
LED
M12x1

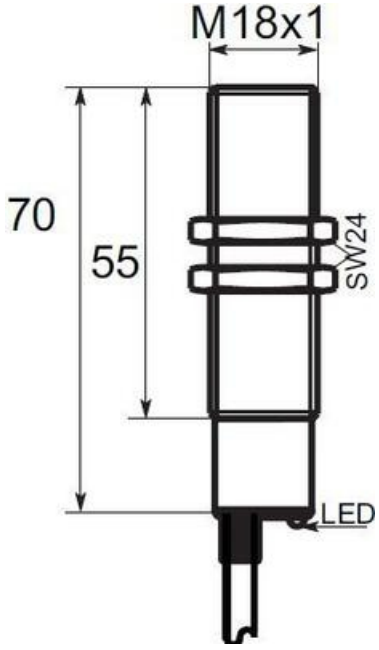
M18x1
70
55
SW24
LED

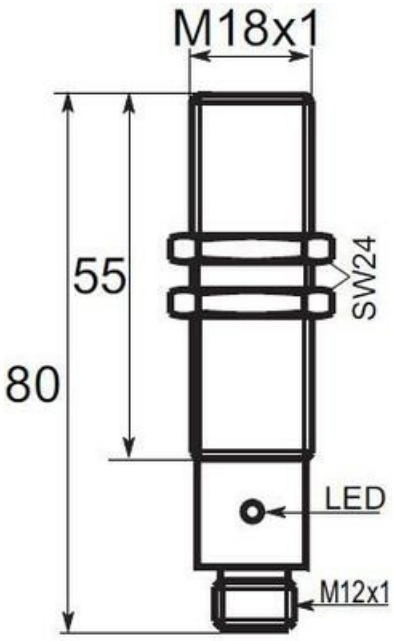
M18x1
55
80
SW24
LED
M12x1

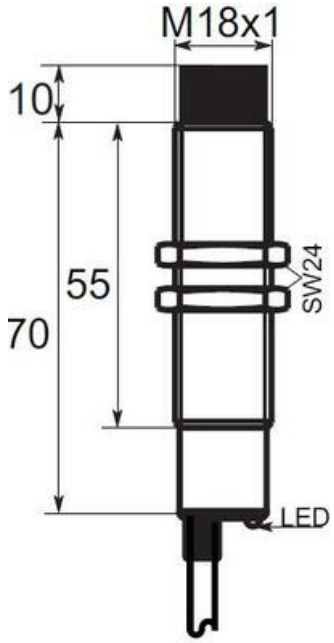
M18x1
10
55
70
SW24
LED

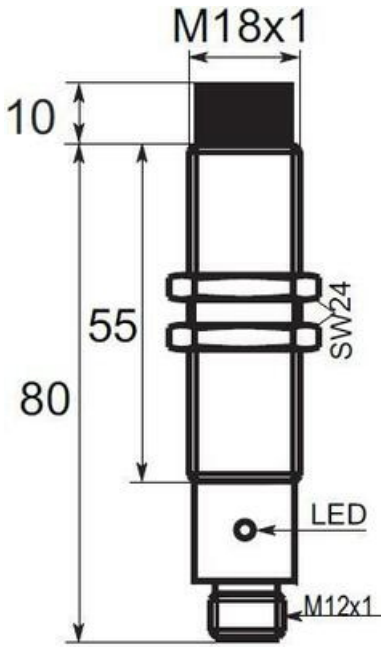
M18x1
10
55
80
SW24
LED
M12x1