Dopyt

INDUKČNÉ SNÍMAČE S PREDĹŽENÝM DOSAHOM - M12

Séria B03

B03124NOC5
Ind.snímač kovový NPN/NO/4mm



- Indukčné valcové proximity snímače
- Predĺžený dosah snímania
- Kábel alebo M8 - M12 - C3 - C4 konektor
- Napájacie napätie: 10-30Vdc

POPIS PRODUKTU

ŠPECIFIKÁCIA

Materiál	Poniklovaná mosadz
Napájacie napätie	10-30 V DC
Počet vodičov	3
Snímacia vzdialenosť	4 mm
Trieda krytia	IP67
Tvar	Zapuštený
Výstup	NPN, NO

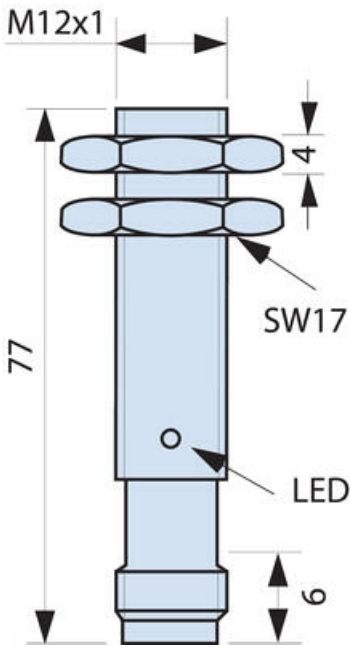

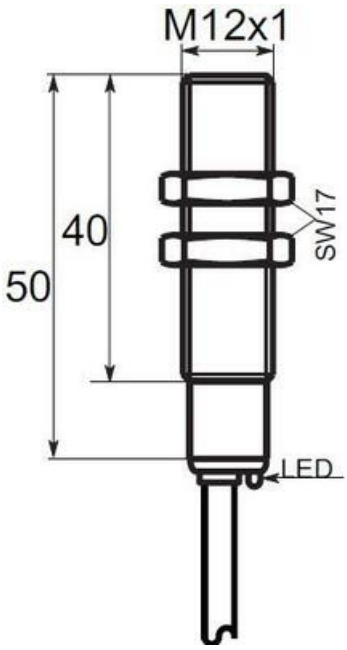

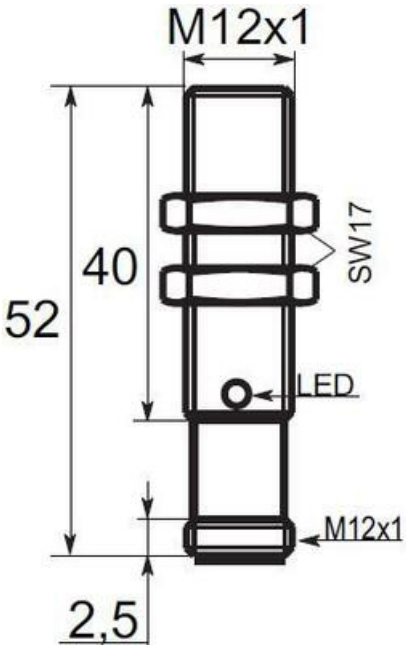

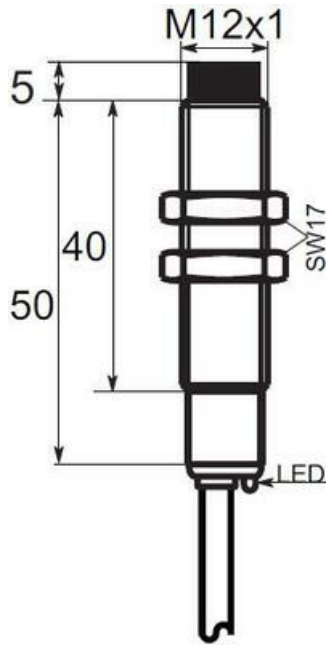
M12x1
5
40
50
SW17
LED

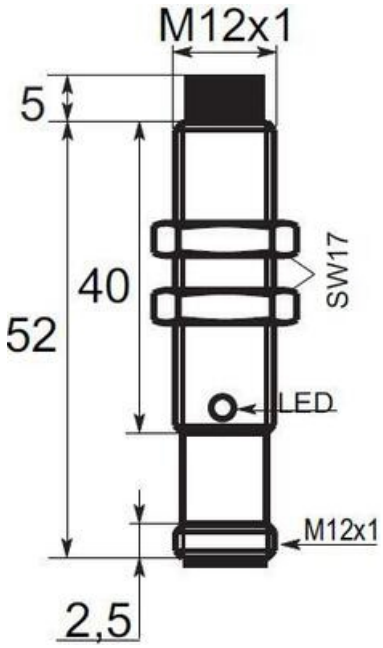
M12x1
5
40
52
SW17
LED
M12x1
2,5

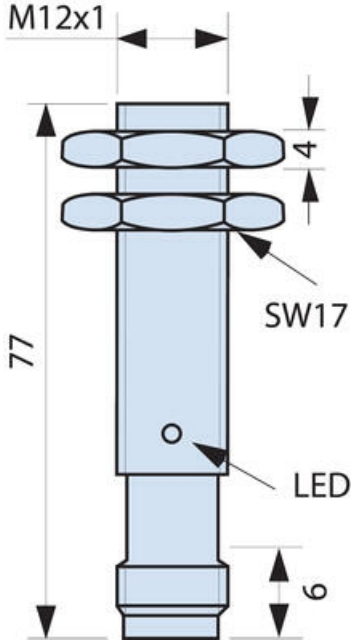
M12x1
4
SW17
77
LED
6

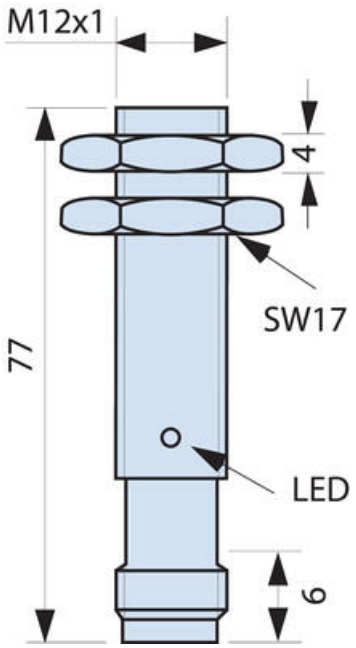
M12x1
4
SW17
77
LED
6

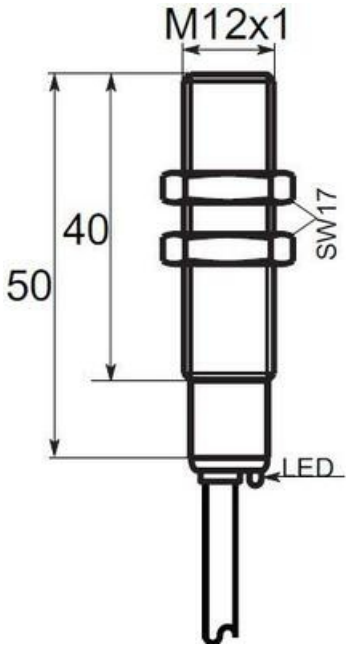
M12x1
40
50
SW17
LED

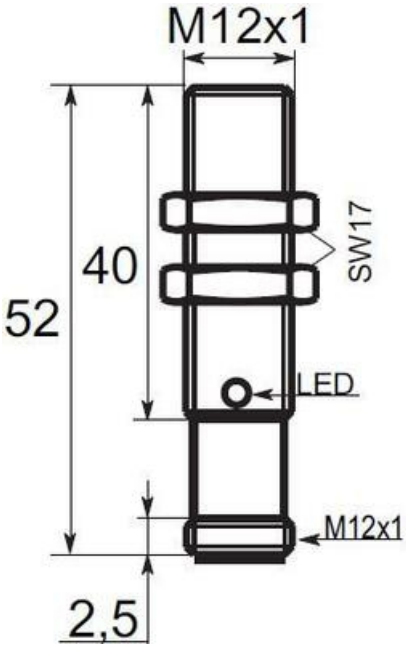
M12x1
40
52
SW17
LED
M12x1
2,5

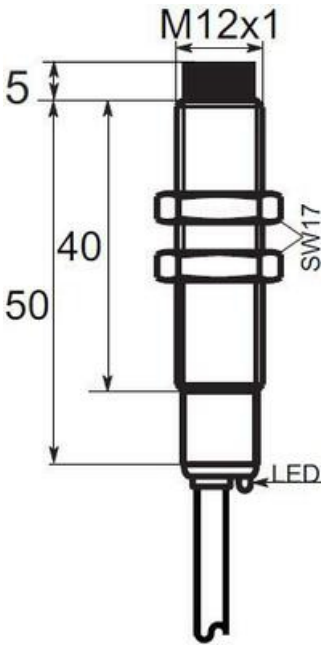
M12x1
5
40
50
SW17
LED

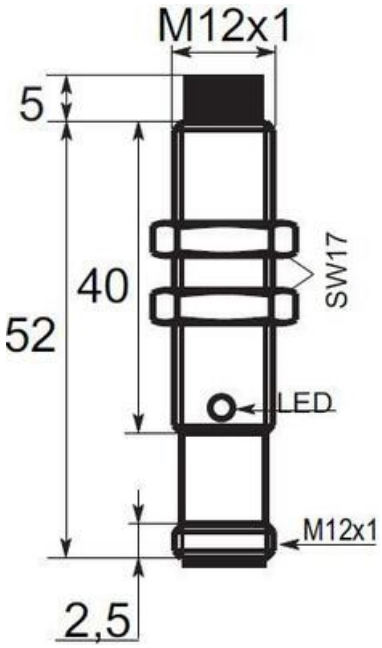
M12x1
5
40
52
SW17
LED
M12x1
2,5

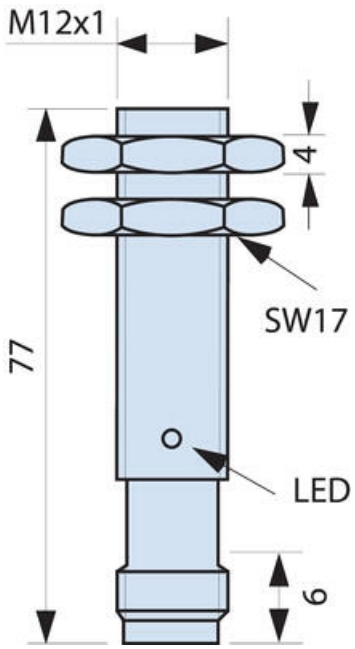
M12x1
4
SW17
77
LED
6