INDUKČNÉ SNÍMAČE S PREDĹŽENÝM DOSAHOM

B01G3515NO
Ind.snímač kovový NPN/NO/15mm

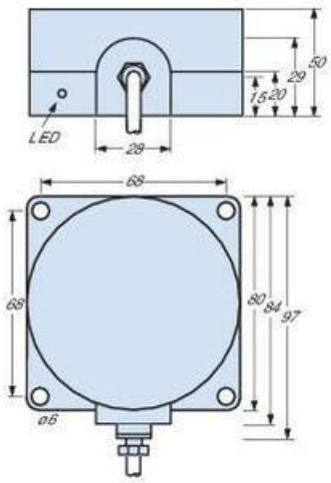

POPIS PRODUKTU

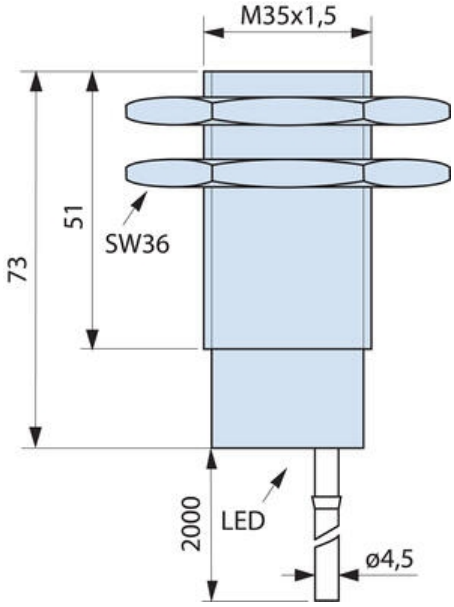

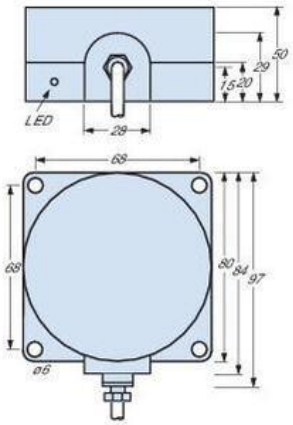

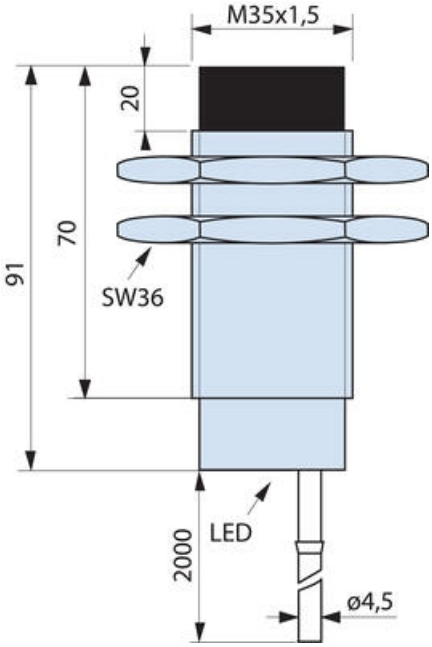

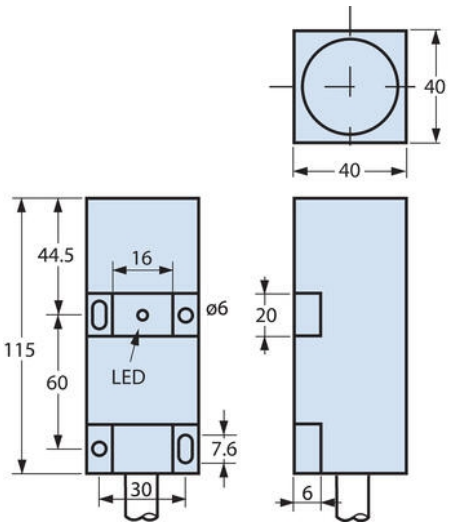
40
40
44.5
16
ø6
115
60
LED
7.6
20
30
6

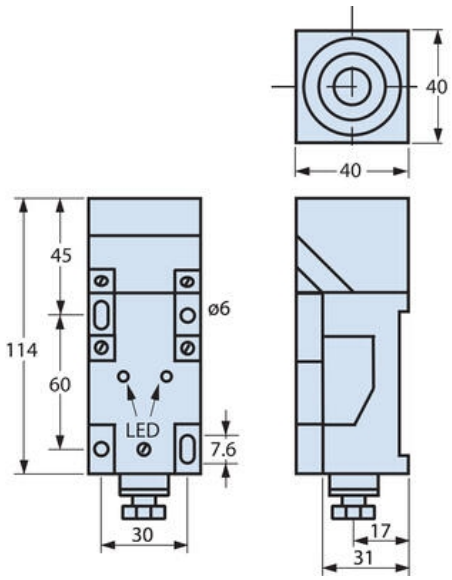
40
40
45
ø6
114
60
LED
7.6
30
17
31

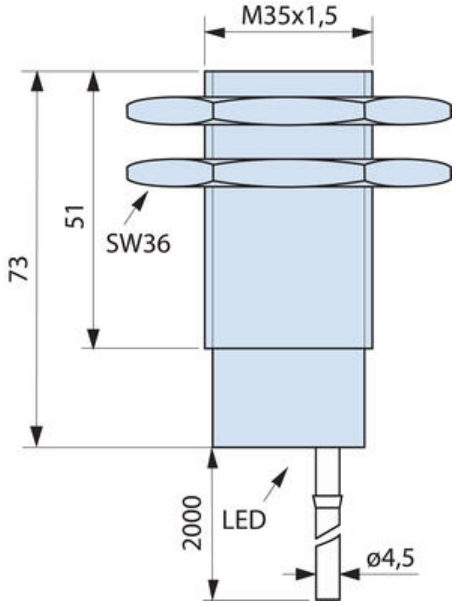
M35x1,5
73
51
SW36
2000
LED
ø4,5

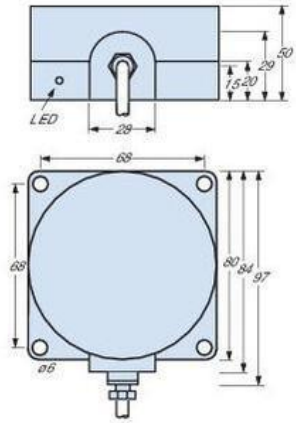
LED
29
50
15
20
29
68
68
80
84
97
ø6

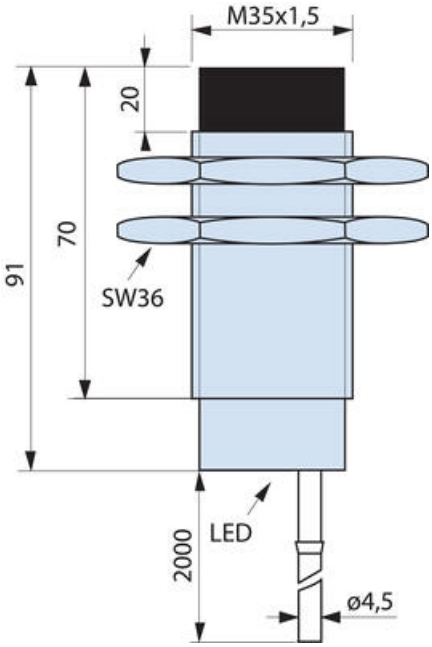
M35x1,5
20
91
70
SW36
2000
LED
ø4,5

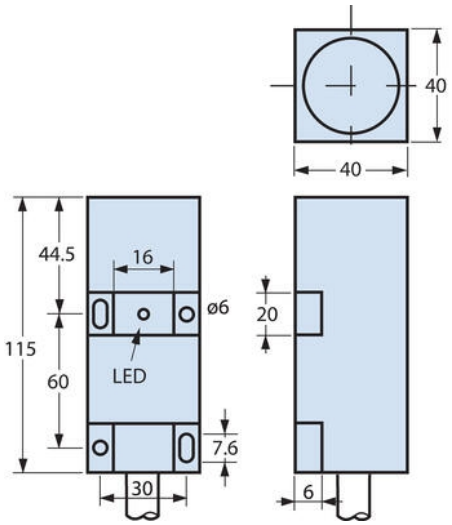
40
40
44.5
16
ø6
115
60
LED
7.6
20
30
6

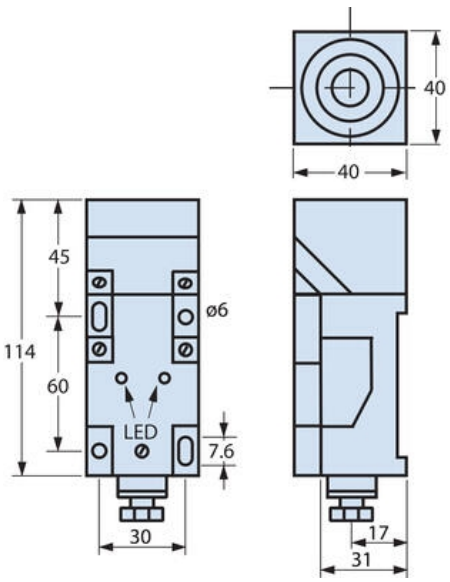
40
40
45
ø6
114
60
LED
7.6
30
17
31