Dopyt

INDUKČNÉ SNÍMAČE M12

Séria B01, B02, B50, C01

B01G122NC
Ind.snímač kovový NPN/NC/2mm



- Indukčné valcové proximity snímače
- Kábel alebo M8, M12 konektor
- Napájacie napätie: 10-30Vdc, 17-28Vdc, 20-230 Vac

POPIS PRODUKTU

ŠPECIFIKÁCIA

Materiál	Poniklovaná mosadz
Napájacie napätie	10-30 V DC
Počet vodičov	3
Snímacia vzdialenosť	2 mm
Trieda krytia	IP67
Tvar	Zapustený
Výstup	NPN, NC

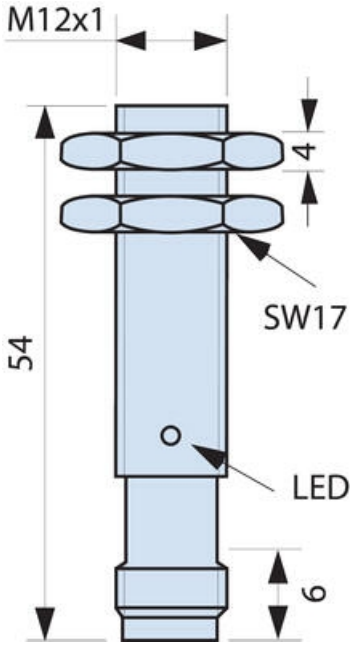
M12x1
4
SW17
54
LED
6

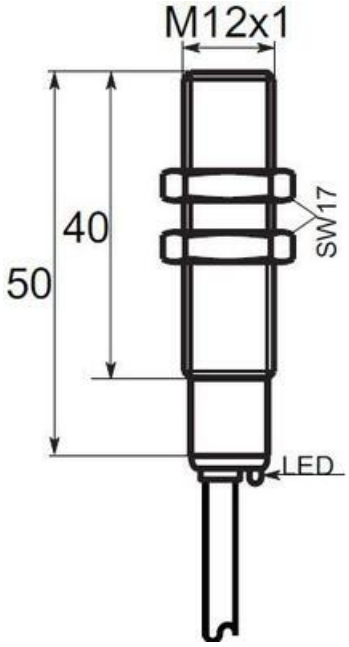
M12x1
40
50
SW17
LED

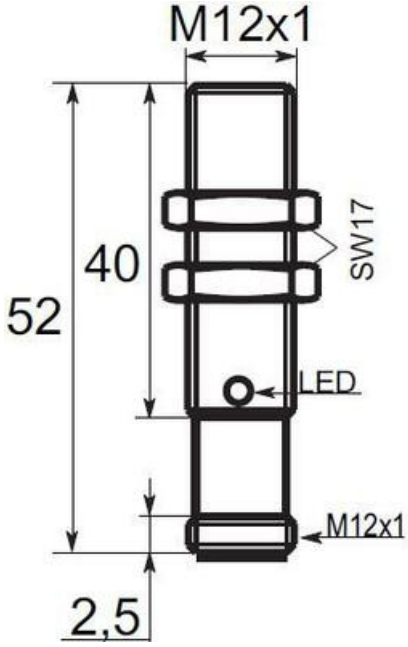
M12x1
40
52
SW17
LED
M12x1
2,5

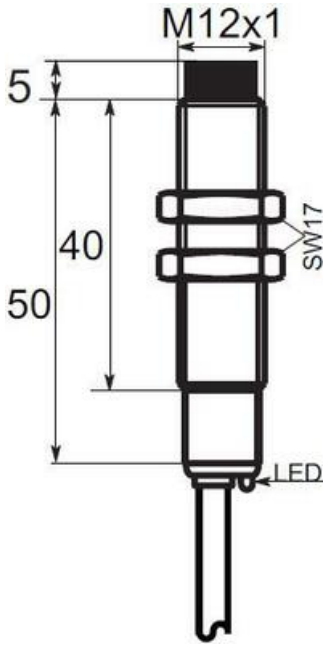
M12x1
5
40
50
SW17
LED

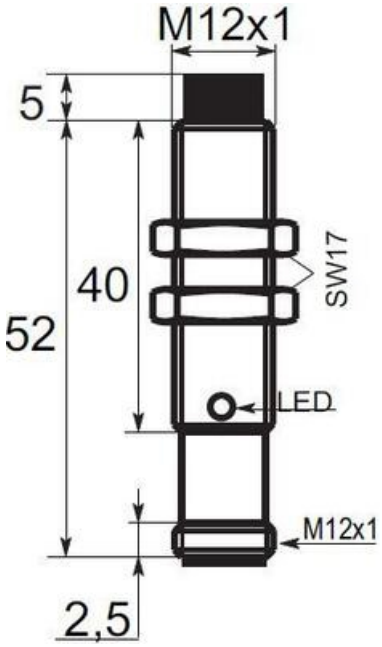
M12x1
5
40
52
SW17
LED
M12x1
2,5

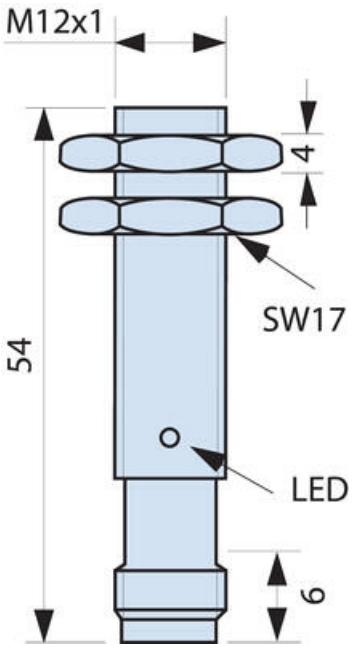
M12x1
4
SW17
54
LED
6

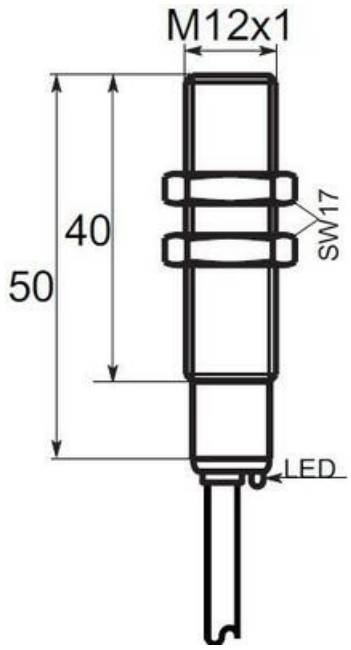
M12x1
40
50
SW17
LED

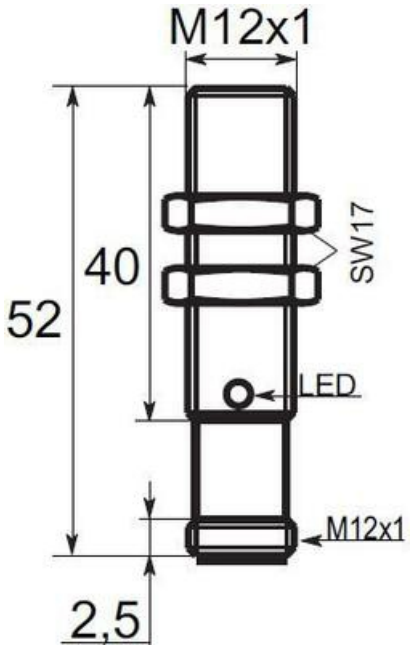
M12x1
40
52
SW17
LED
M12x1
2,5

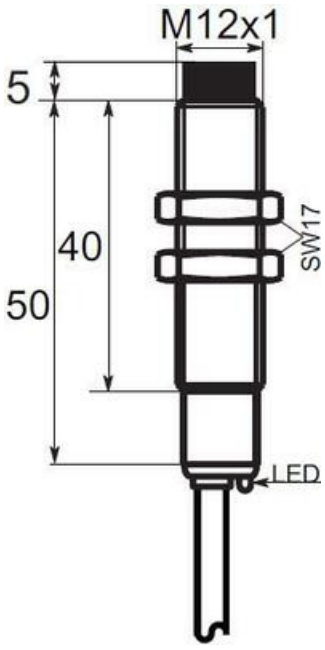
M12x1
5
40
50
SW17
LED

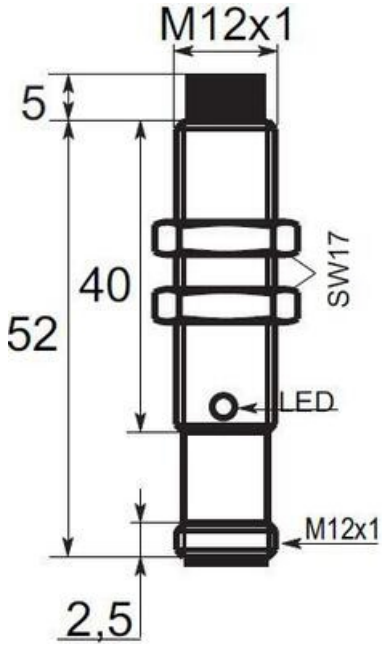
M12x1
5
40
52
SW17
LED
M12x1
2,5