Dopyt

INDUKČNÉ SNÍMAČE M18

Séria B01, B02, C01

B01E188NCC5
Ind.snímač kovový NPN/NC/8mm



- Indukčné valcové proximity snímače
- Kábel alebo M8, M12 konektor
- Napájacie napätie: 10-30Vdc, 20-230 Vac

POPIS PRODUKTU

ŠPECIFIKÁCIA

Materiál	Poniklovaná mosadz
Napájacie napätie	10-30 V DC
Počet vodičov	3
Snímacia vzdialenosť	8 mm
Trieda krytia	IP67
Tvar	Nezapustené
Výstup	NPN, NC

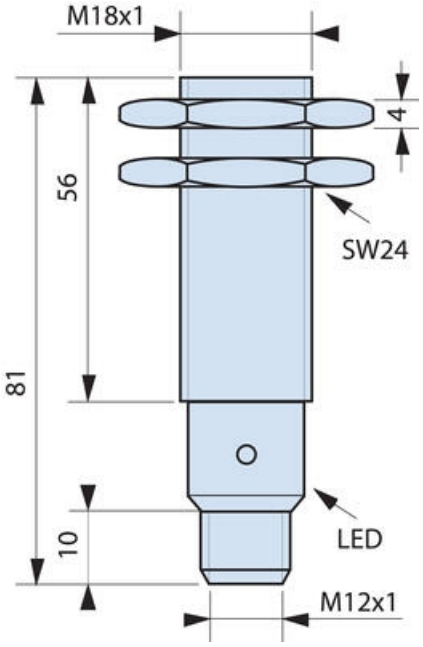
M18x1
4
56
SW24
81
LED
10
M12x1

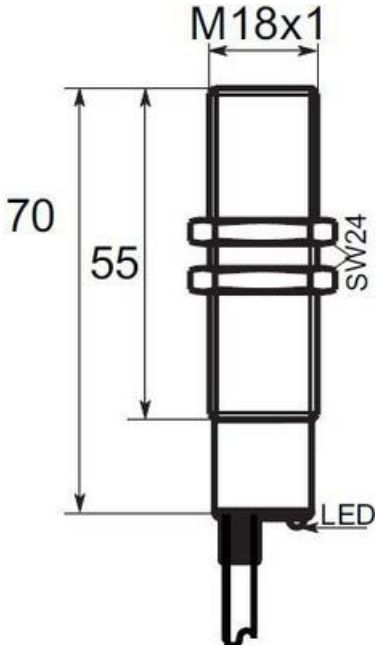
M18x1
70
55
SW24
LED

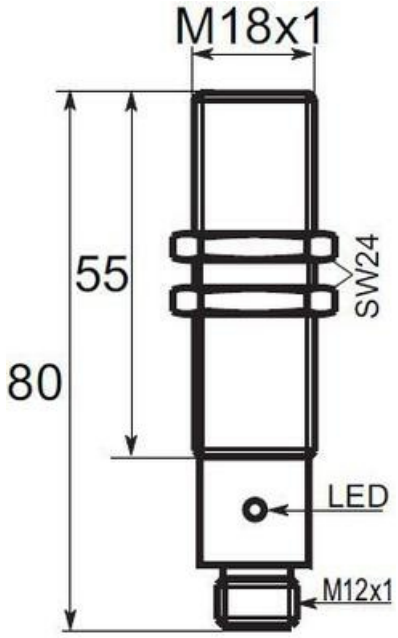
M18x1
55
SW24
80
LED
M12x1

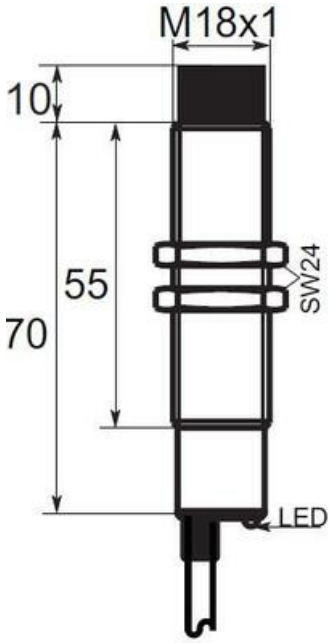
M18x1
10
55
SW24
70
LED

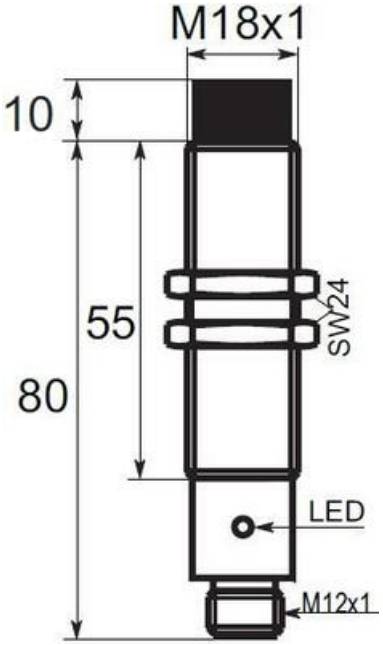
M18x1
10
55
SW24
80
LED
M12x1

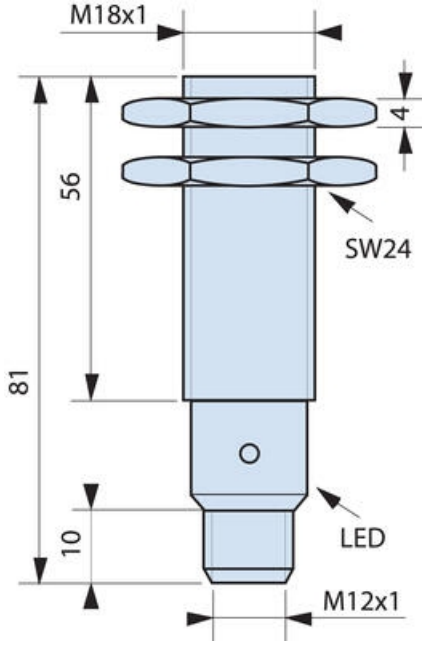
M18x1
4
56
SW24
81
LED
10
M12x1

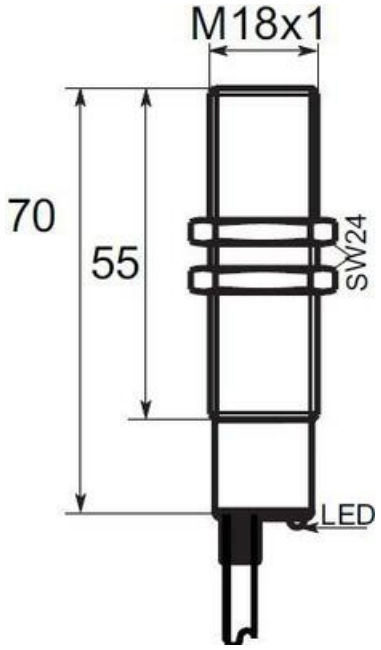
M18x1
70
55
SW24
LED

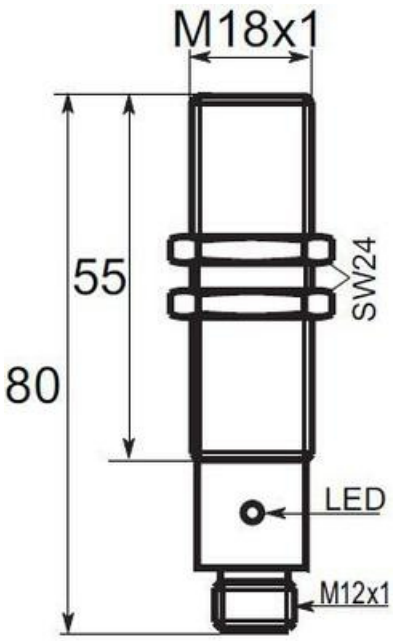
M18x1
55
80
SW24
LED
M12x1

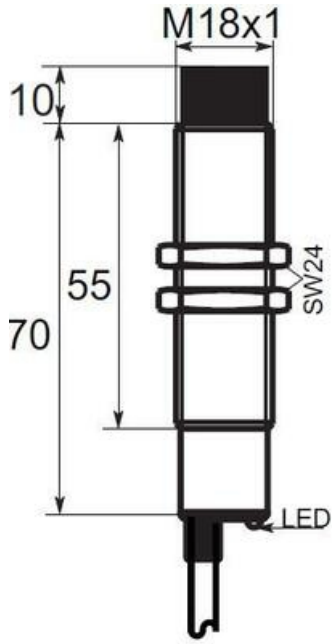
M18x1
10
55
70
SW24
LED

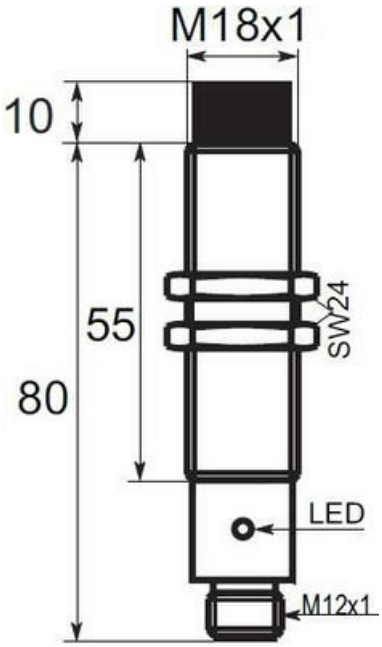
M18x1
10
55
80
SW24
LED
M12x1