Dopyt

INDUKČNÉ SNÍMAČE M8

Séria B01, B02

B0181POV6
Ind.snímač kovový PNP/NO/1mm



- Indukčné valcové proximity snímače
- Kábel alebo M8, M12 konektor
- Napájacie napätie: 10-30Vdc

POPIS PRODUKTU

ŠPECIFIKÁCIA

Materiál	Poniklovaná mosadz
Napájacie napätie	10-30 V DC
Počet vodičov	3
Snímacia vzdialenosť	1 mm
Trieda krytia	IP67
Tvar	Zapuštený
Výstup	NO, PNP

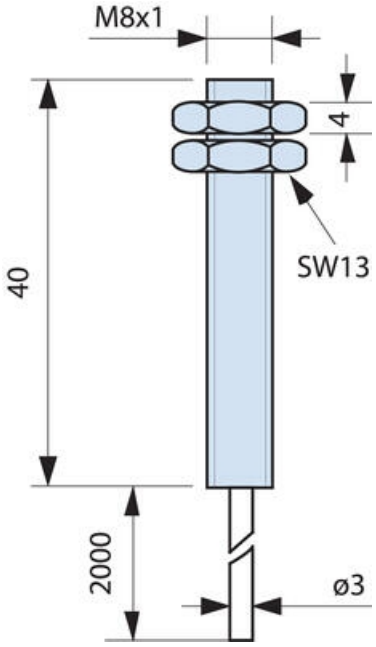
M8x1
4
40
SW13
2000
ø3

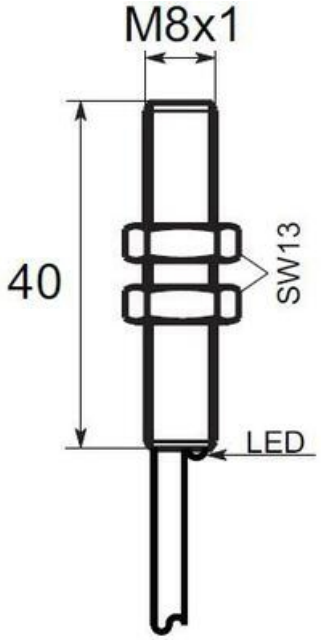
M8x1
40
SW13
LED

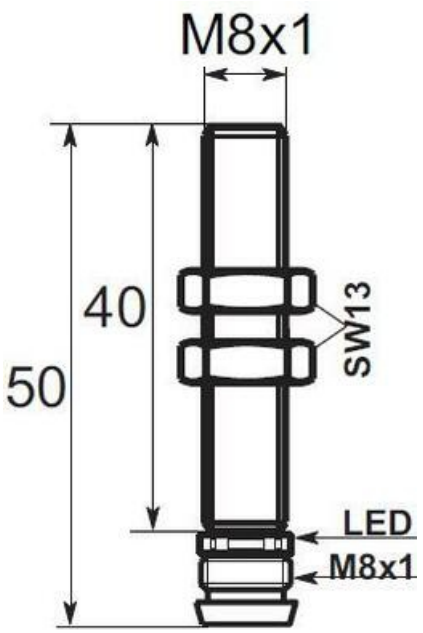
M8x1
40
50
SW13
LED
M8x1

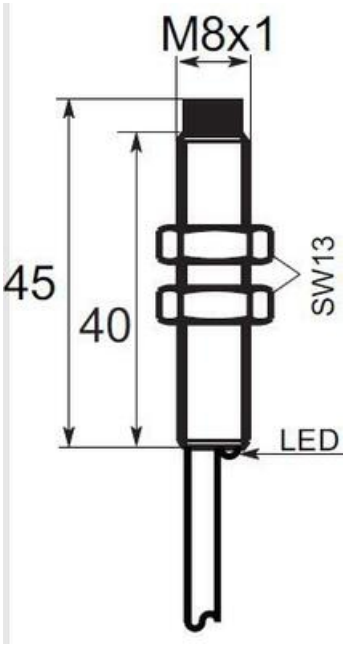
M8x1
45
40
SW13
LED

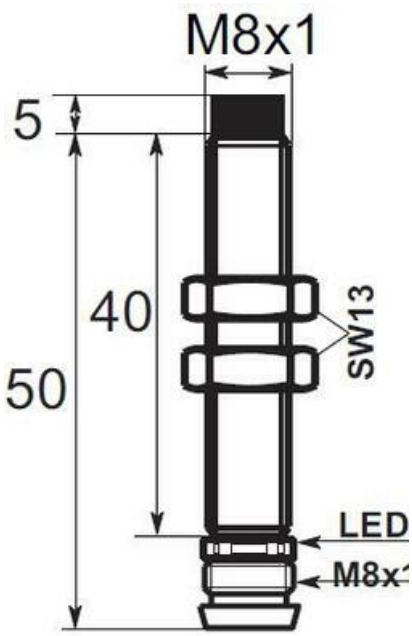
M8x1
5
40
50
SW13
LED

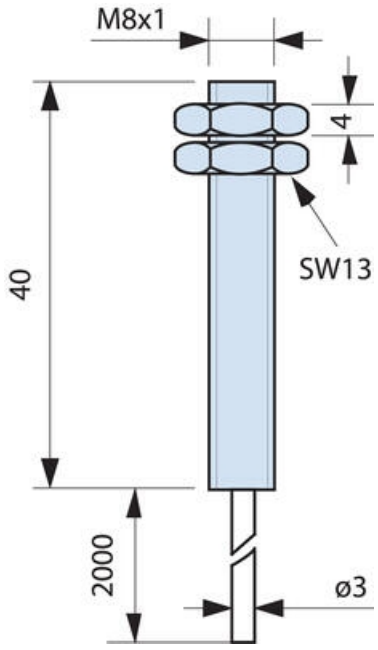
M8x1
4
40
SW13
2000
ø3

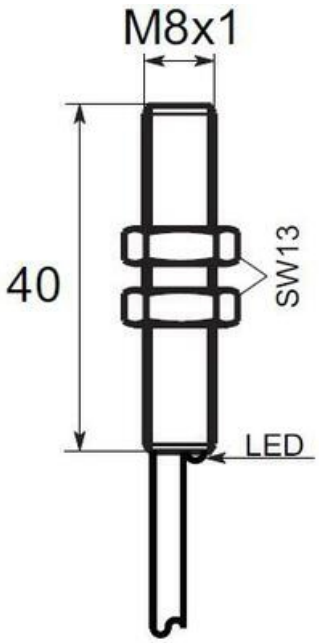
M8x1
40
SW13
LED

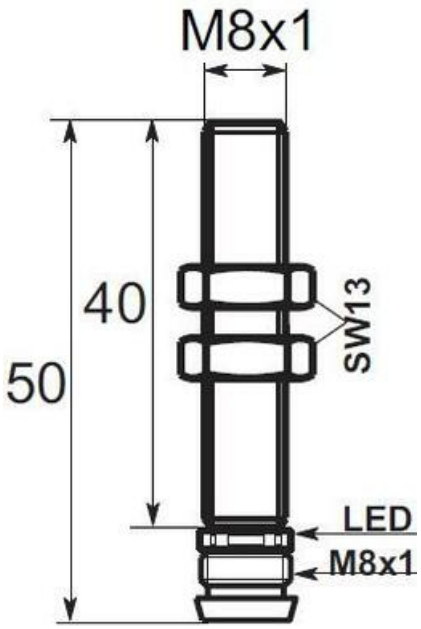
M8x1
40
50
SW13
LED
M8x1

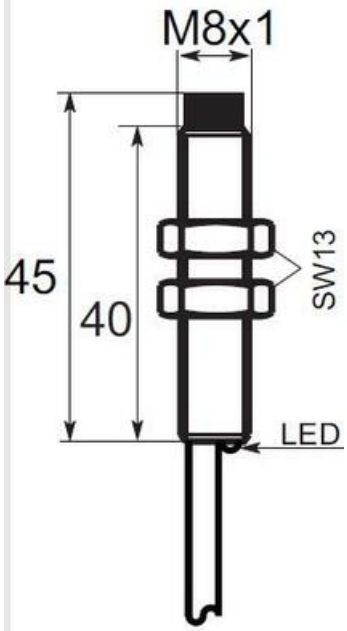
M8x1
45
40
SW13
LED

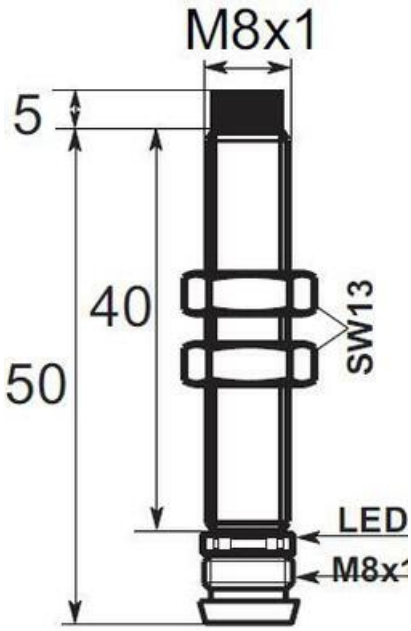
M8x1
5
40
50
SW13
LED