Dopyt

INDUKČNÉ SNÍMAČE M30

Séria B01, B02, B50, C01

B013010NOC5
Ind.snímač kovový NPN/NO/10mm



- Indukčné valcové proximity snímače
- Kábel alebo M8, M12 konektor
- Napájacie napätie: 10-30Vdc, 17-28Vdc, 20-230 Vac

POPIS PRODUKTU

ŠPECIFIKÁCIA

Materiál	Poniklovaná mosadz
Napájacie napätie	10-30 V DC
Počet vodičov	3
Snímacia vzdialenosť	10 mm
Trieda krytia	IP67
Tvar	Zapustený
Výstup	NPN, NO

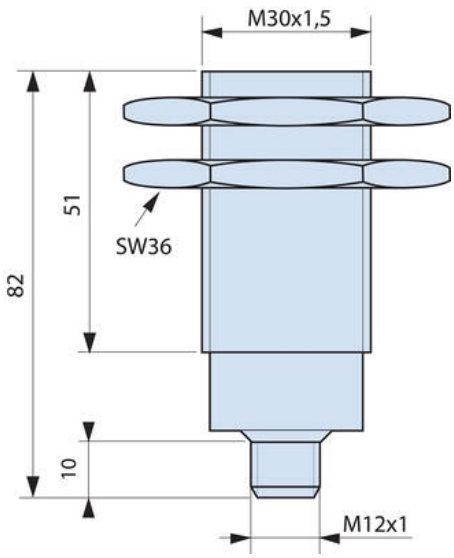

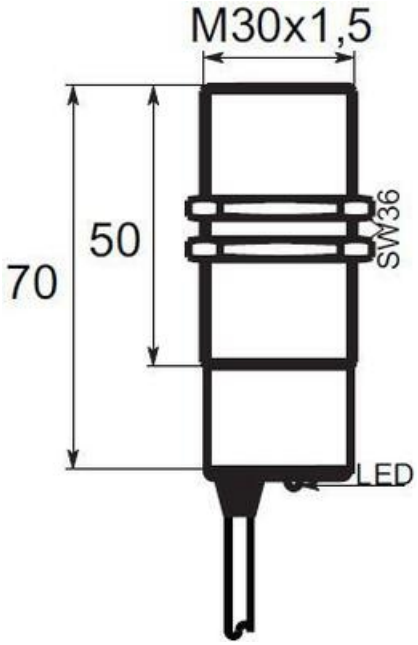
M30x1,5
70
50
SW36
LED

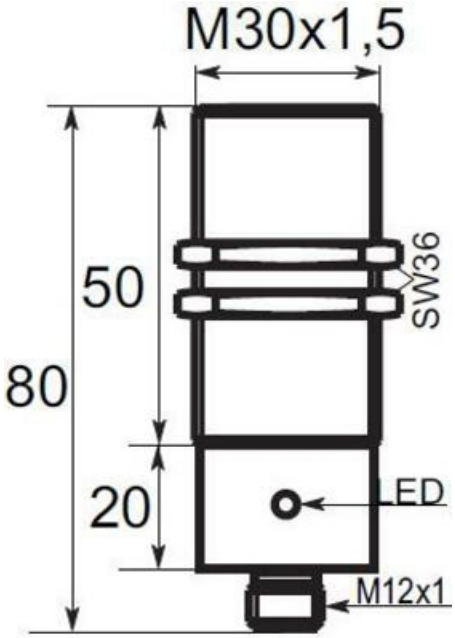
M30x1,5
80
50
SW36
20
LED
M12x1

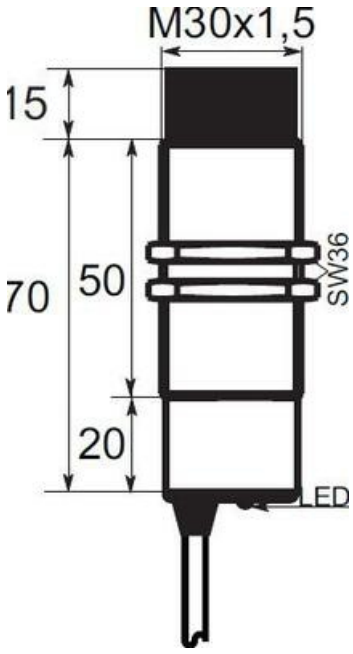
M30x1,5
15
70
50
SW36
20
LED

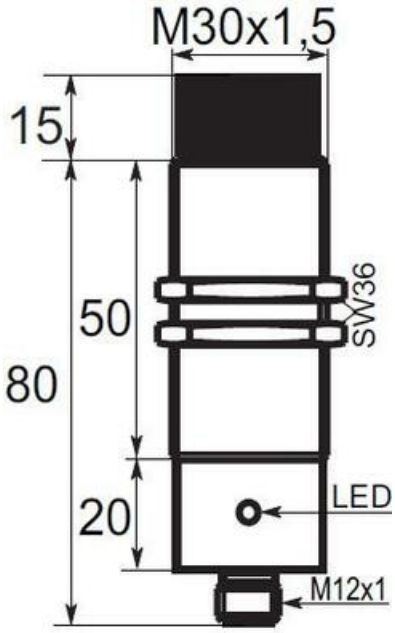
M30x1,5
15
80
50
SW36
20
LED
M12x1

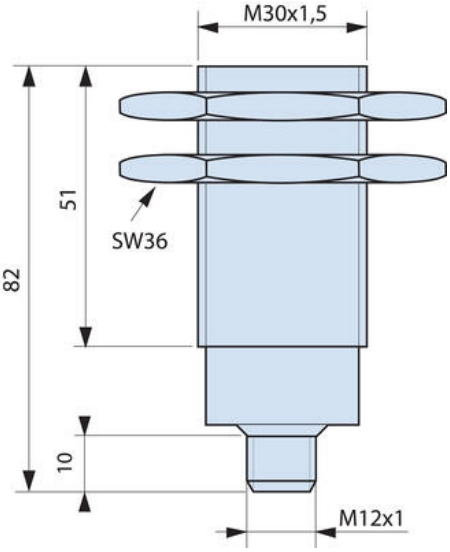
M30x1,5
82
51
SW36
10
M12x1

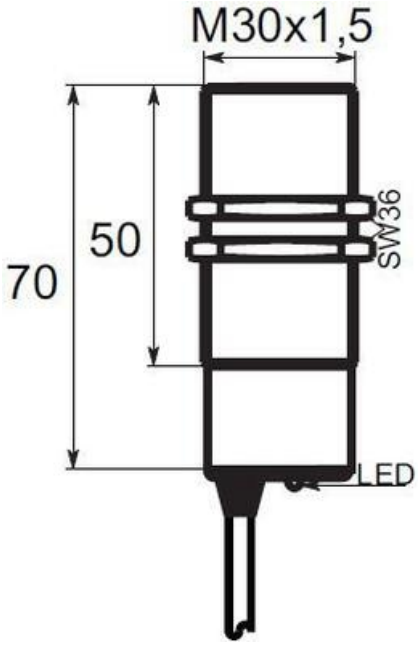
M30x1,5
70
50
SW36
LED

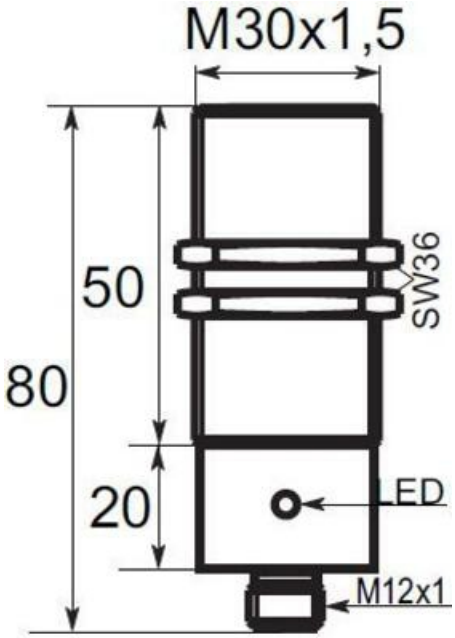
M30x1,5
80
50
SW36
20
LED
M12x1

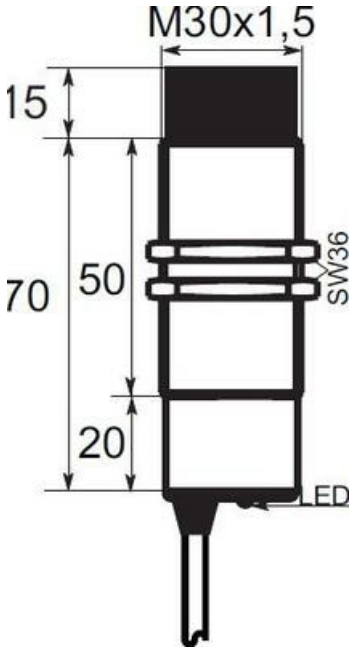
M30x1,5
15
70
50
SW36
20
LED

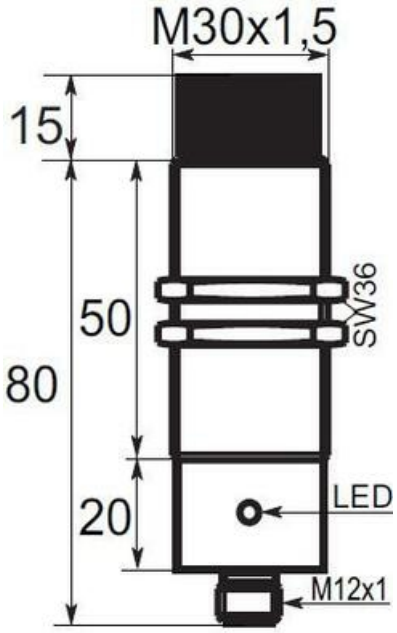
M30x1,5
15
80
50
SW36
20
LED
M12x1