Dopyt

2D SKENER UXM

Séria UXM

UXM-30LX-EW
Laserový skener 30/80m



- Snímanie 30m a 80m
- Uhol snímania 190°
- Integrované vyhrievanie
- Krytie IP67

POPIS PRODUKTU

Skenery zo série UXM s veľkou detekčnou vzdialenosťou až 80 m. Vysoká presnosť a rozlíšenie. Skener s laserovým lúčom pokrýva uhol 190 ° a dokáže merať veľkosť, polohu a orientáciu objektu. Skener poskytuje vynikajúcu detekciu nielen tmavých objektov a je možné ho používať v prašnom a náročnom prostredí. Detekuje aj v sťažených podmienkach s dažďom, hmlou alebo snehom. Detekciu je možné zaistiť pomocou viacnásobného echa. Toho dosahuje tým, že na jeden vyslaný impulz prijíma niekoľko odrazov, čo zaisťuje detekciu aj v ťažkých podmienkach. Skener je k dispozícii aj so vstavaným vyhrievaním, takže ho možno spoľahlivo používať aj vo vonkajšom prostredí. Vyhrievanie sa automaticky zapne, keď je teplota vo vnútri skenera nižšia ako 0 °C.

ŠPECIFIKÁCIA

Dĺžka	124 mm
Hmotnosť	0,8 kg
Materiál predného skla	Polykarbonát
Materiál tela	Hliník
Napájacie napätie	12 V DC / 24 V DC (10-30 V DC)
Power consumption	0,25 A
Prevádzková teplota max.	50 °C
Prevádzková teplota min.	-10 °C
Scan speed	50 ms
Sensing distance max	100 m
Sensing distance min	0,1 m
Šírka	126 mm
Skenovací uhol	190 °

Trieda krytia	IP67
Trieda lasera	Class 1
Výška	150 mm
Zhoda s normami	CE

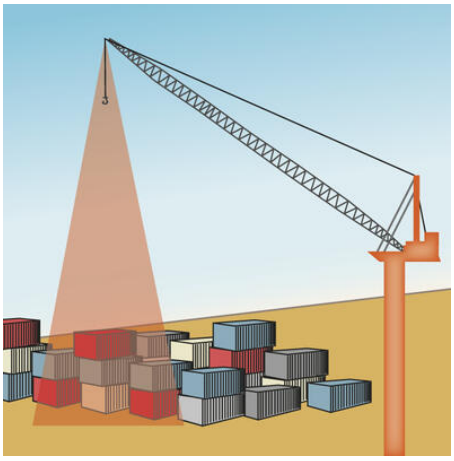

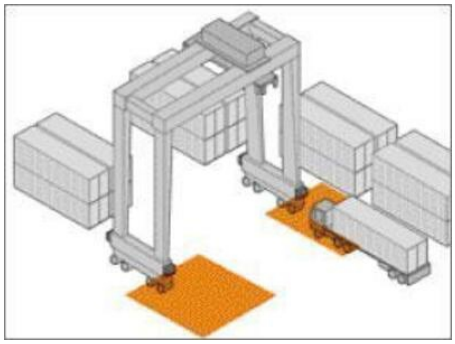
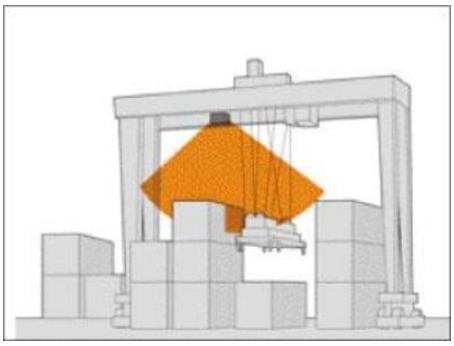
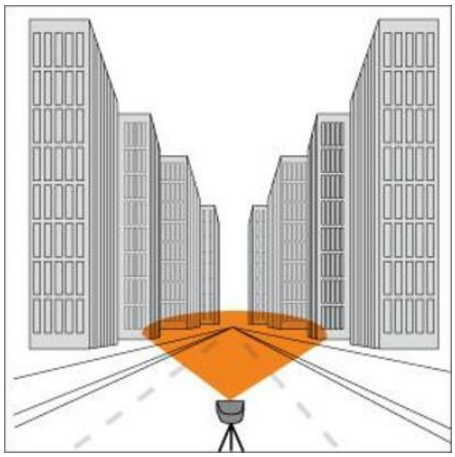
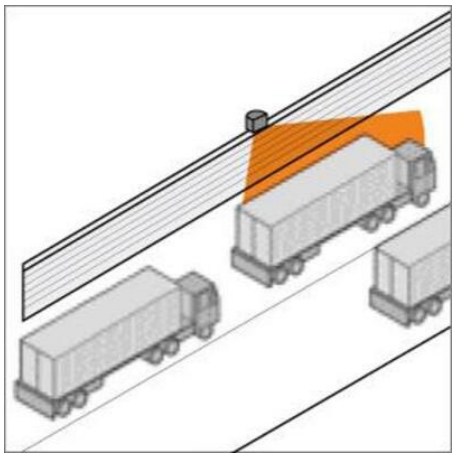
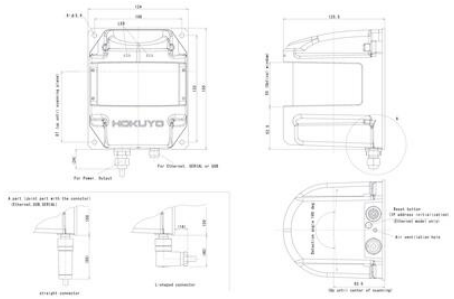
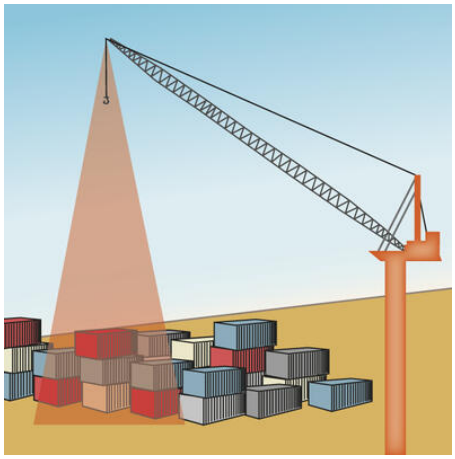
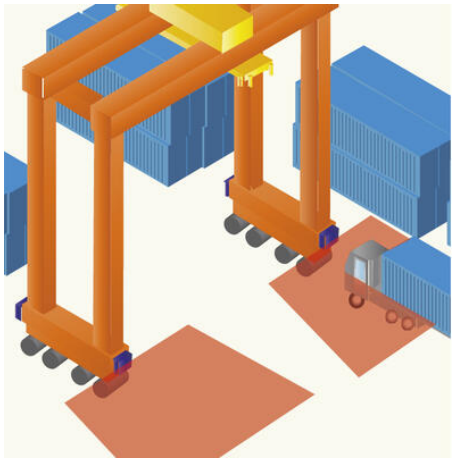

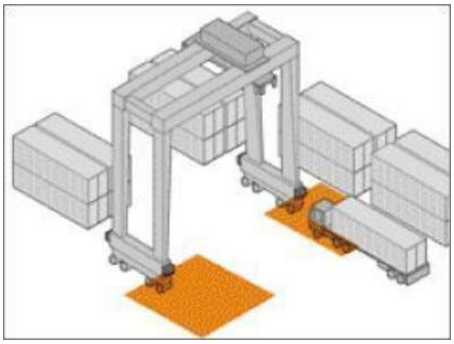

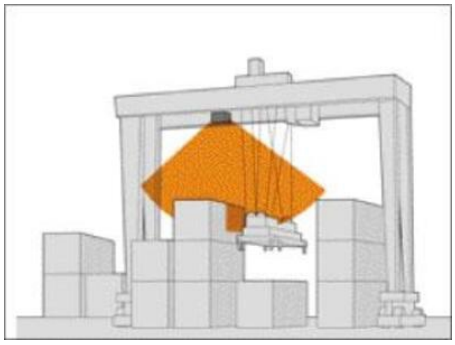

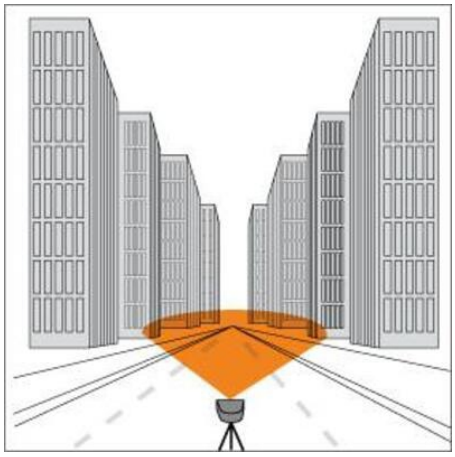

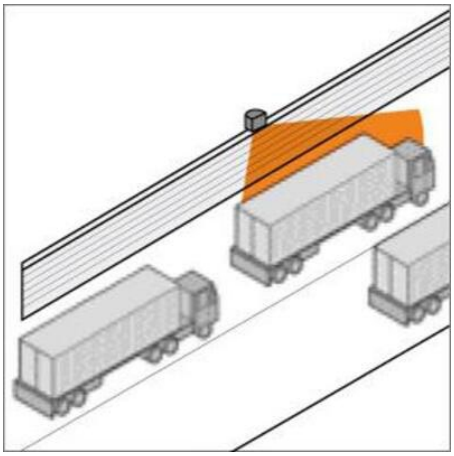

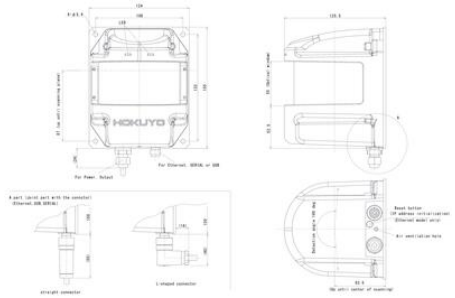
HOKUYO