Dopyt

microsonic

CRM+

Série CRM+

CRM+25/D/TC/E
Ultrazvukový senzor s ochr.mem



- Vhodné pre použitie v agresívnom prostredí
- Puzdro senzora je vyrobené z nerezovej ocele
- Snímací rozsah od 30 mm do 8 m
- Výstup - PNP/NPN/analógový
- Kompenzácia okolitej teploty

POPIS PRODUKTU

Moderný bezkontaktný snímač na meranie vzdialenosti a úrovní. Vďaka špeciálnej vrstve na ultrazvukové membráne nie je problém s odstránením usadených nečistôt ako napr. cementu. Snímač má vstavaný LED displej a tlačidlá (Touch Control System), ktorý umožňuje priame nastavenie hodnôt alebo funkciu Teach-in. Pomocou rozhrania LinkControl možno snímač nastaviť pohodlne na počítači.

ŠPECIFIKÁCIA

Displej	Áno
Housing	M30
IO-LINK	Nie
Materiál	Nerezová oceľ, PBT, TPU (WSOR), Plast
Max. vzdialenosť	350 mm
Napájacie napätie	9-30 V DC
Operačná vzdialenosť	250 mm
Rozlíšenie	0,025 mm
Slepá zóna	30 mm
Trieda krytia	IP67
Výstup	PNP

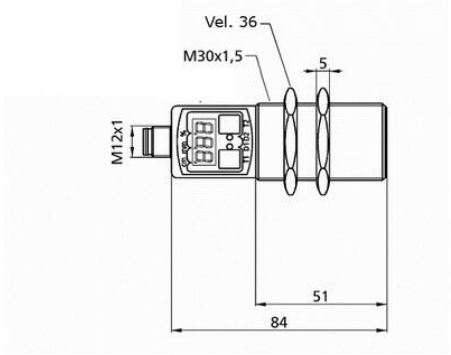
Vel. 36
M30x1,5
5
M12x1
51
84

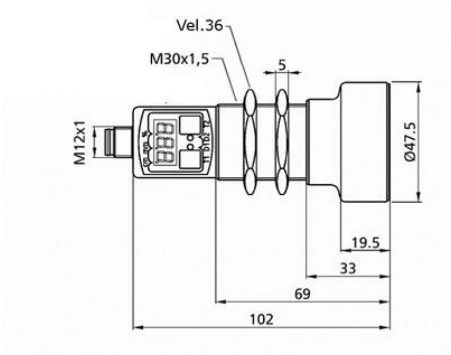
Vel.36
M30x1,5
5
M12x1
Ø47.5
19.5
33
69
102

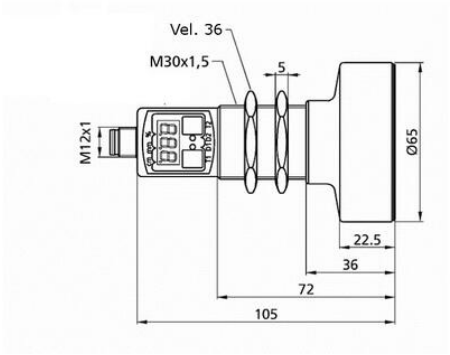
Vel. 36
M30x1,5
5
M12x1
Ø65
22.5
36
72
105

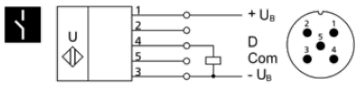
U
+ UB
D
Com
- UB

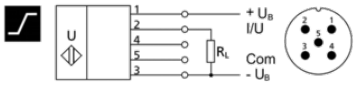
U
+ UB
I/U
RL
Com
- UB

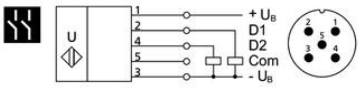
U
+ UB
D1
D2
Com
- UB

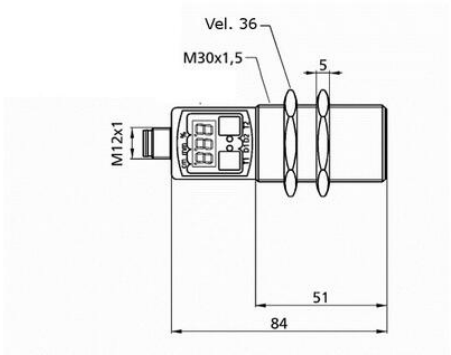
Vel. 36
M30x1,5
5
M12x1
51
84

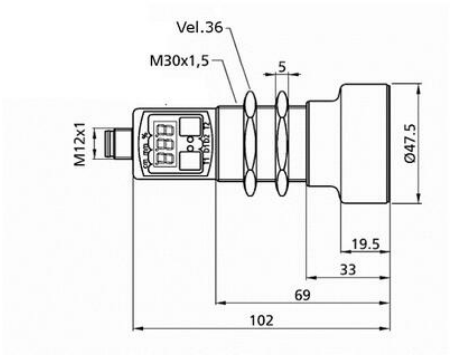
Vel.36
M30x1,5
5
M12x1
Ø47.5
19.5
33
69
102

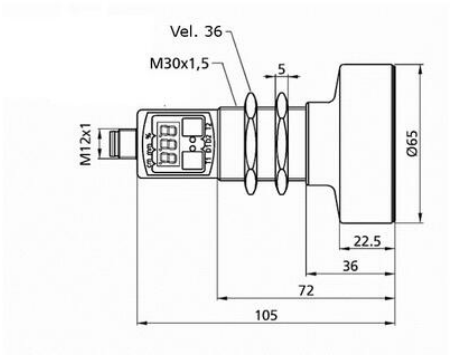
Vel. 36
M30x1,5
5
M12x1
Ø65
22.5
36
72
105

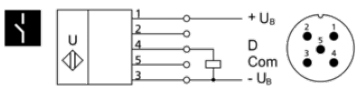
U
+ UB
D
Com
- UB

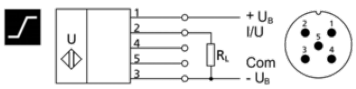
U
+ UB
I/U
RL
Com
- UB

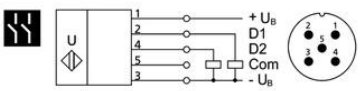
U
+ UB
D1
D2
Com
- UB