Dopyt

microsonic

ZWS

Série ZWS

ZWS-7/CD/QS
Ultrazvukový snímač



- Miniatúrne plastové puzdro
- Tlačidlo Teach-in
- Kompenzácia okolitej teploty
- Výstup PNP, NPN, analog

POPIS PRODUKTU

Senzory rady ZWS sú určené pre aplikácie, kde kľúčovým prvkom je spínacia frekvencia alebo schopnosť detekovať veľmi úzke medzery medzi dvoma objektmi s rýchlosťou odozvy najviac 3 ms. Dosah senzora ZWS-7 je až 100 mm s frekvenciou spínania 125 Hz. Kompaktné rozmery puzdra umožňujú použitie v miestach určených pre štandardné optické senzory. K dispozícii je možnosť učenia, nastavenie režimu stráženia priblíženia, reflexného režimu a okénkového komparátora. Na výber sú typy výstupov: PNP, NPN, analógový 4-20mA alebo 0-10V.

ŠPECIFIKÁCIA

Displej	Nie
IO-LINK	Nie
Materiál	ABS-plast
Max. vzdialenosť	100 mm
Napájacie napätie	20-30 V DC
Operačná vzdialenosť	70 mm
Rozlíšenie	0,2 mm
Slepá zóna	20 mm
Trieda krytia	IP67
Výstup	PNP



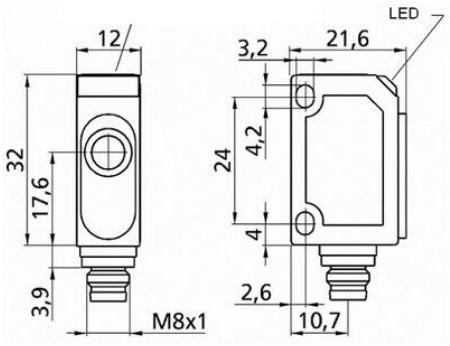
LED
12
3,2
21,6
32
17,6
24
4,2
4
3,9
2,6
10,7
M8x1

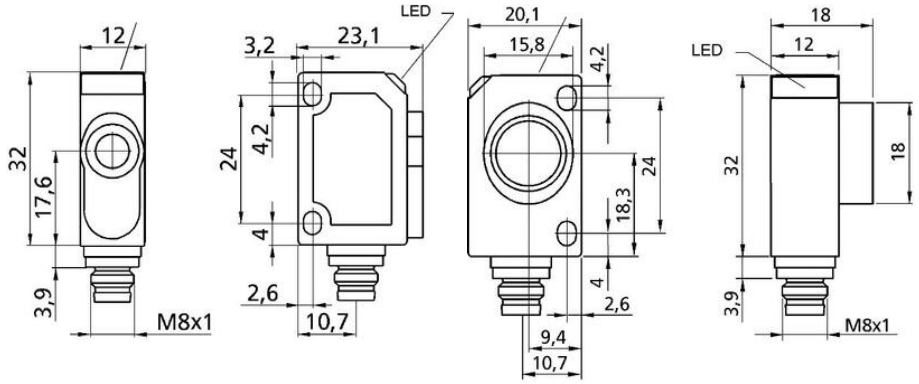
12
32
17,6
3,9
M8x1
LED
3,2
23,1
24
4,2
4
2,6
10,7
20,1
15,8
4,2
24
18,3
4
2,6
9,4
10,7
18
LED
12
32
18
3,9
M8x1

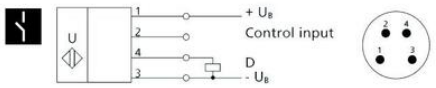
U
1
2
4
3
+ U_B
Control input
D
- U_B

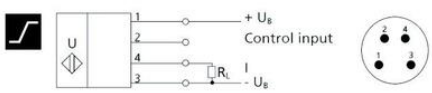
U
1
2
4
3
+ U_B
Control input
R_L
I
- U_B

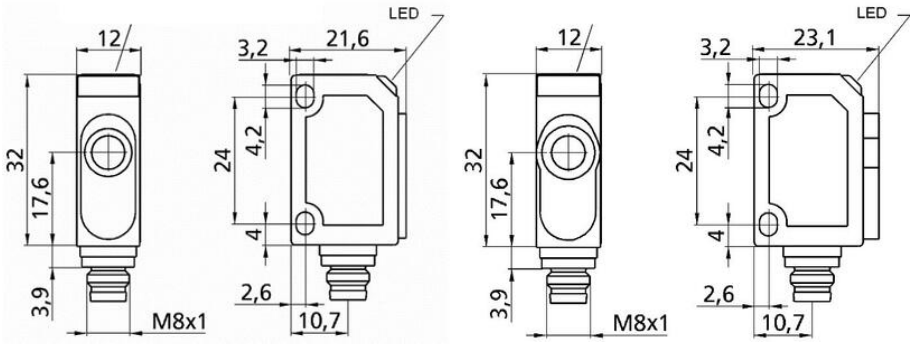
12
32
17,6
3,9
M8x1
LED
3,2
21,6
24
4,2
4
2,6
10,7
12
32
17,6
3,9
M8x1
LED
3,2
23,1
24
4,2
4
2,6
10,7

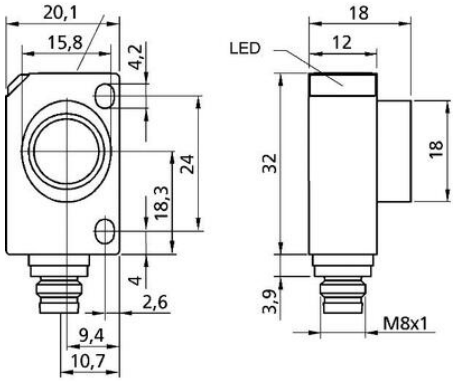
20,1
15,8
4,2
24
18,3
4
2,6
9,4
10,7
18
LED
12
32
18
3,9
M8x1