Dopyt

microsonic

HPS

Série HPS+

HPS+25/DIU/TC/E/G1
Ultrazvukový snímač, 250 mm PNP + analog.



- Odolnosť proti tlaku až 6 barov
- PTFE membrána - ochrana proti agresívnemu prostrediu
- Vďaka závitu ½ ", 1" alebo 2 "je možná inštalácia priamo v nádrži

POPIS PRODUKTU

Moderný bezkontaktný senzor na meranie vzdialenosti, úrovní a detekciu objektov. Rada ultrazvukových senzorov HPS je odolná proti tlaku 6 barov. Pri použití závitu 1 / 2" , 1" alebo 2" je možné senzor inštalovať priamo v nádrži s vysokým tlakom.

ŠPECIFIKÁCIA

Displej	Áno
IO-LINK	Nie
Materiál	Nerezová oceľ, PBT, TPU (WSOR), Plast
Max. vzdialenosť	990 mm
Napájacie napätie	9-30 V DC
Operačná vzdialenosť	250 mm
Rozlíšenie	0,025 mm
Slepá zóna	30 mm
Trieda krytia	IP67
Výstup	PNP, 4-20 mA, 0-10 V

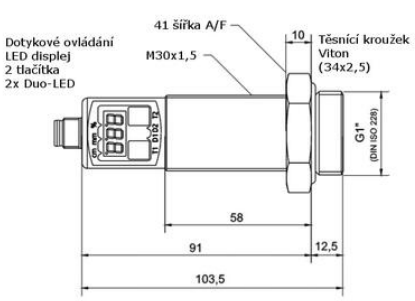

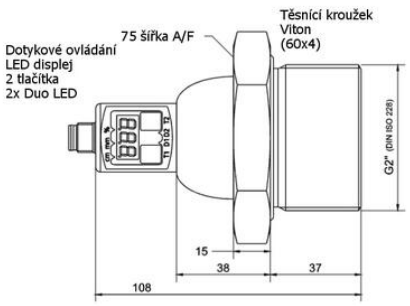

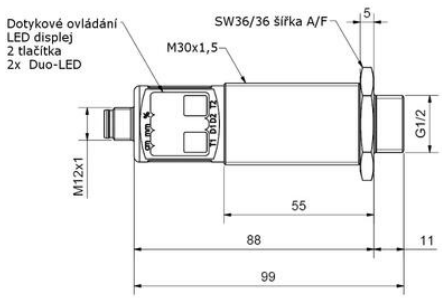

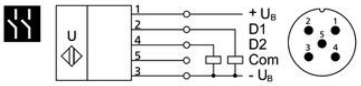
U
1
2
4
5
3
+ U_B
D1
D2
Com
- U_B

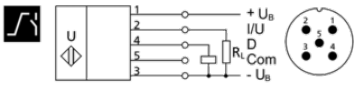
U
1
2
4
5
3
+ U_B
I/U
D
R_L
Com
- U_B

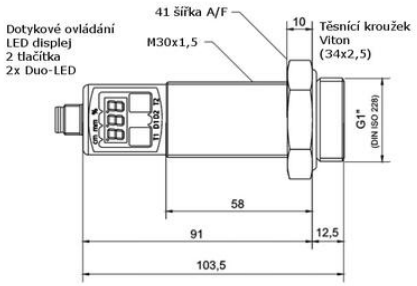
41 šířka A/F
10
Těsnící kroužek
Viton
(34x2,5)
Dotykové ovládání
LED displej
2 tlačítka
2x Duo-LED
M30x1,5
G1"
(DIN ISO 228)
58
91
12,5
103,5

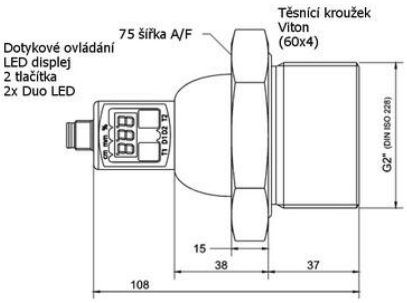
75 šířka A/F
Těsnící kroužek
Viton
(60x4)
Dotykové ovládání
LED displej
2 tlačítka
2x Duo LED
G2" (DIN ISO 228)
15
38
37
108

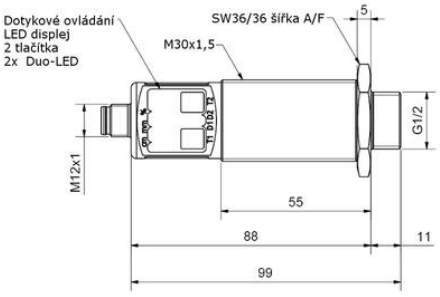
Dotykové ovládání
LED displej
2 tlačítka
2x Duo-LED
SW36/36 šířka A/F
5
M30x1,5
G1/2
M12x1
55
88
11
99

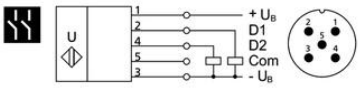
U
1
2
4
5
3
+ U_B
D1
D2
Com
- U_B


U
1
2
4
5
3
+ U_B
I/U
D
R_L
Com
- U_B