Dopyt

# SNÍMAČE TEPLOTY

Séria TR10-C

TR10C-14362270
Snímac teploty PT100 2-vodicový 50-250°C 250x9 G1/4 form2G

- PT100, PT1000
- Teplota -196 až 600°C
- Pripojenie M, NPT
- Médiá voda, plyny, oleje
- ATEX, IECEx, SIL2, GOST

**POPIS PRODUKTU**

## ŠPECIFIKÁCIA

| | |
|---|---|
| **Insertion length** | 250 mm |
| **Materiál kontaktnej časti** | Nerezová oceľ 316Ti |
| **Materiál tela** | Hliník |
| **Neck length** | 0,13 m |
| **Plug diameter** | 9 mm |
| **Prevádzková teplota max.** | 250 °C |
| **Prevádzková teplota min.** | -50 °C |
| **Teplota okolia do** | 80 °C |
| **Teplota okolia od** | -40 °C |
| **Trieda krytia** | IP65 |

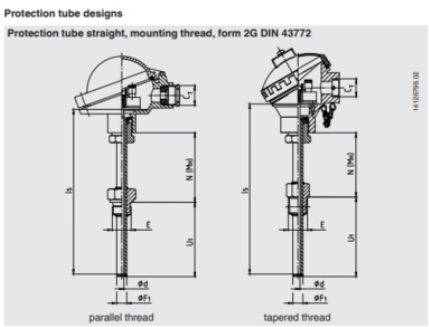


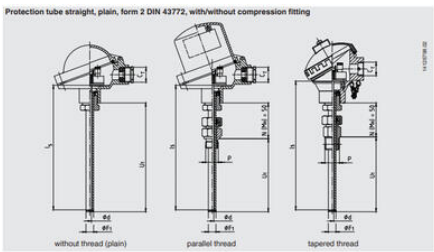


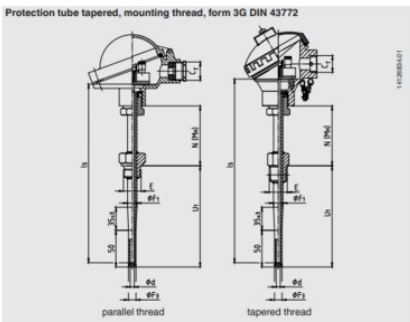

## Protection tube designs

**Protection tube tapered, plain, form 3 DIN 43772, with/without compression fitting**

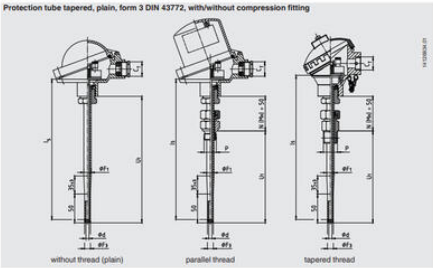


**Protection tube straight, mounting thread, form 2G DIN 43772**

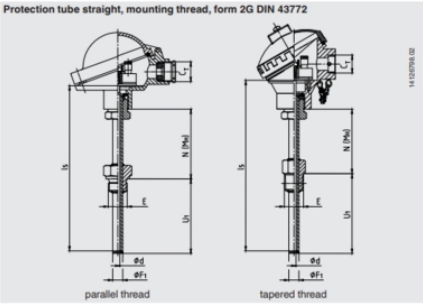


**Protection tube straight, plain, form 2 DIN 43772, with/without compression fitting**

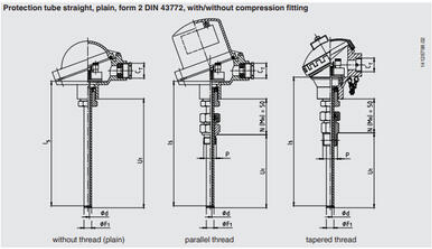


**Protection tube tapered, mounting thread, form 3G DIN 43772**

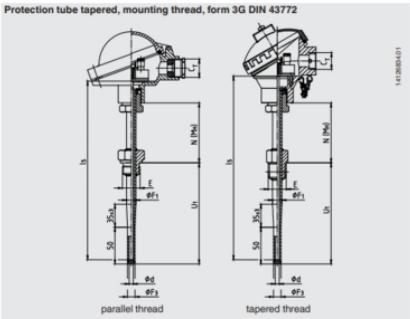

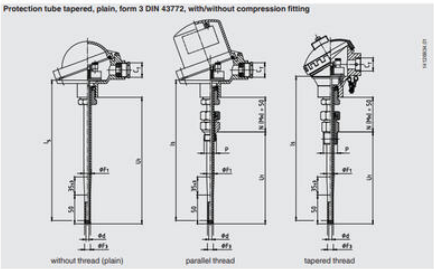
**Protection tube tapered, plain, form 3 DIN 43772, with/without compression fitting**