Dopyt

SPÍNAČE HLADINY

Séria RWI. RW

RW-015HKS
Hladinový spínač 1/2

- NO alebo NC
- Materiál PP, PVDF, nerez oceě
- Teplota -20 až 130 °C

POPIS PRODUKTU

Vertikálny hladinomer s kontaktným snímaním hladiny. Ako spínač je použitý REED switch.

ŠPECIFIKÁCIA

Hmotnosť	0,11 kg
Hustota min.	0,75 g/cm³
Materiál	Nerezová oceľ
Materiál konektora	Nerezová oceľ 304
Material of float	Nerezová oceľ 316L
Max. napätie AC	50 V
Montáž	Side-mounted
Spínací prúd max	25 VA
Teplota média do	120 °C
Tlakový rozsah max.	5 bar
Trieda krytia	IP65
Type level meter	Side-mounted

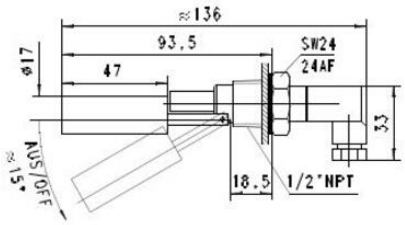

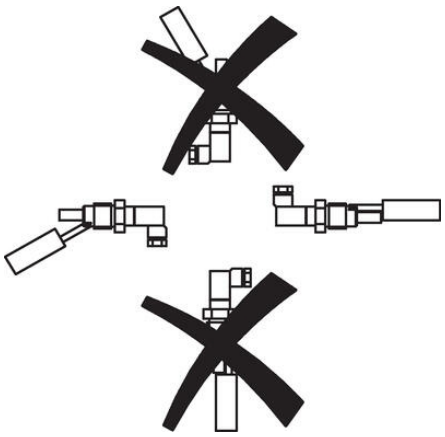

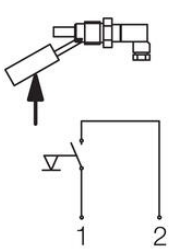

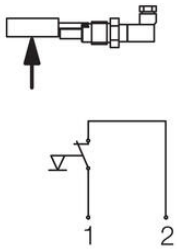

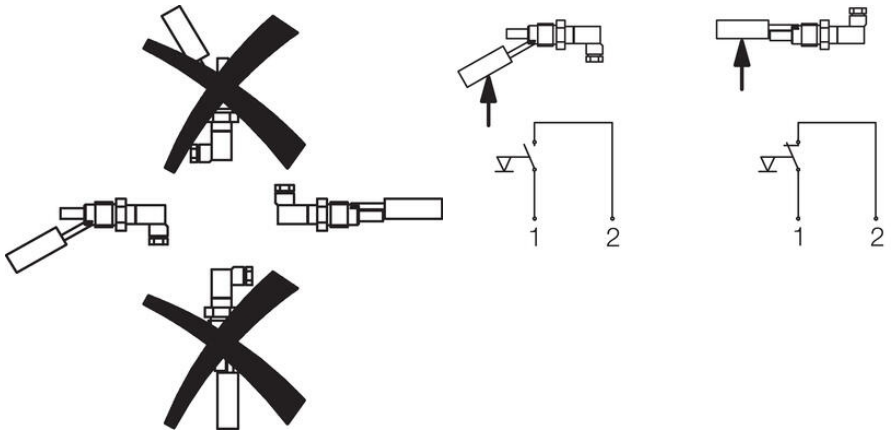
1
2
1
2