Dopyt

# SPÍNAČE HLADINY

Séria RWI. RW

RW-015HKS
Hladinový spínač 1/2

- NO alebo NC
- Materiál PP, PVDF, nerez oceě
- Teplota -20 až 130 °C

### POPIS PRODUKTU

Vertikálny hladinomer s kontaktným snímaním hladiny. Ako spínač je použitý REED switch.

## ŠPECIFIKÁCIA

| | |
|---|---|
| **Hmotnosť** | 0,11 kg |
| **Hustota min.** | 0,75 g/cm³ |
| **Materiál** | Nerezová oceľ |
| **Materiál konektora** | Nerezová oceľ 304 |
| **Material of float** | Nerezová oceľ 316L |
| **Max. napätie AC** | 50 V |
| **Montáž** | Side-mounted |
| **Spínací prúd max** | 25 VA |
| **Teplota média do** | 120 °C |
| **Tlakový rozsah max.** | 5 bar |
| **Trieda krytia** | IP65 |
| **Type level meter** | Side-mounted |

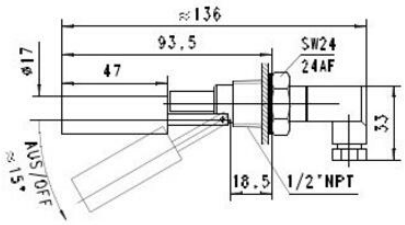


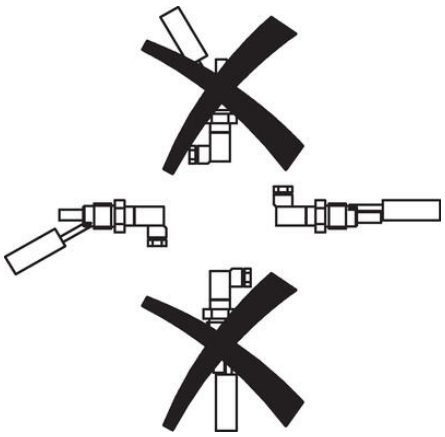

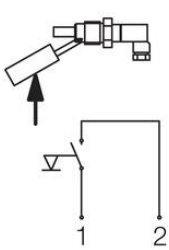


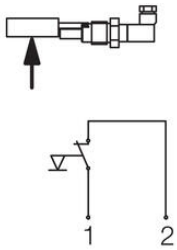

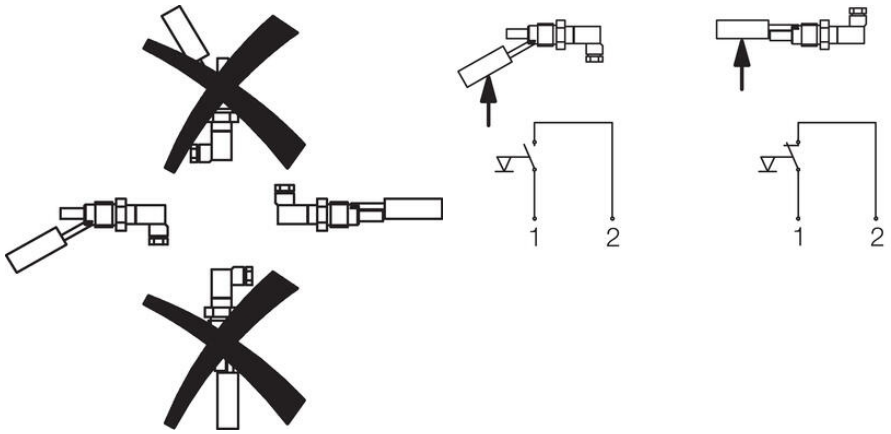
1
2
1
2