Dopyt

SPÍNAČE PRIETOKU

Séria UR1

UR1-010GM
Spínač prietoku 2,5-3,5 l / min G3 / 8



- Médiá kvapaliny
- Rozsah 1,3 až 35 l/min
- Teplota -20 až 110 °C
- Pripojenie DN10 - DN50
- Tlaková odolnosť 25 bar

POPIS PRODUKTU

Spínač prietoku na princípe pružina - pádlo. Ako snímací prvok tu slúži REED switch. Telo spínača môže byt z mosadze alebo nerez ocele.

ŠPECIFIKÁCIA

Hmotnosť	0,35 kg
Material breaker body	Tvrdý ferit
Materiál konektora	Poniklovaná mosadz
Materiál kontaktnej časti	Poniklovaná mosadz, Nerezová oceľ, Tvrdý ferit, NBR
Materiál lopaty	Nerezová oceľ 301
Materiál tela	Poniklovaná mosadz, Nerezová oceľ 303
Materiál tesnenia	NBR
Max. napätie AC	230 V
Prietok max.	10 l/min
Spínací prúd max	50 A
Teplota média do	110 °C
Teplota média od	20 °C
Tlakový rozsah max.	25 bar
Trieda krytia	IP65
Viskozita	1 cSt

Adjustment

UR1 - loosen bolts, push the switching current tube into the desired position. Retighten the bolts.
Normally closed (n.c.) or normally open (n.o.) as per table "Technical data"

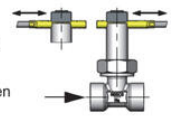

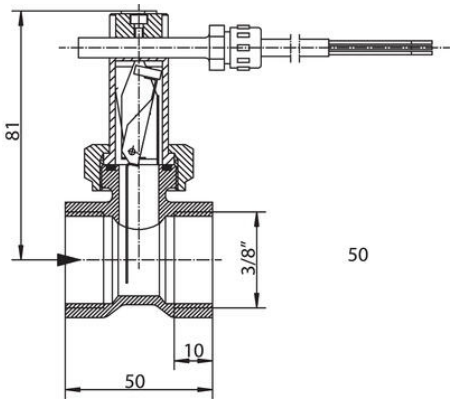

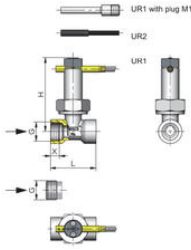

Dimensions and weights

G	Types	H	L	X	Weight kg	
					UR1	UR2
G ⅛	UR.-010GM	82	50	10	0.35	0.35
	UR.-010GK				0.40	0.40
G ½ A	UR.-015AM		60	12	0.35	0.30
	UR.-015AP				0.15	0.15
G ½	UR.-015GM		50	10	0.35	0.30
	UR.-015GK				0.40	0.40
G ¾	UR.-020GM	83		12	0.35	0.35
	UR.-020GK					
G 1	UR.-025GM	87			0.40	0.40
	UR.-025GK				0.45	0.45
G 1¼	UR.-032GM	91				0.40
	UR.-032GK				0.50	0.50
G 1½	UR.-040GM	94			0.55	
	UR.-040GK				0.65	0.65
G 2	UR.-050GM	103			0.80	0.75
	UR.-050GK				0.95	0.95

Adjustment

UR1 - loosen bolts, push the switching current tube into the desired position. Retighten the bolts.
Normally closed (n.c.) or normally open (n.o.) as per table "Technical data"

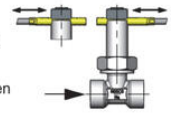

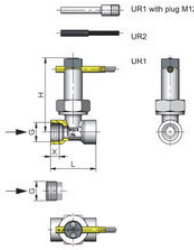

Dimensions and weights

G	Types	H	L	X	Weight kg	
					UR1	UR2
G ⅛	UR.-010GM	82	50	10	0.35	0.35
	UR.-010GK				0.40	0.40
G ½ A	UR.-015AM		60	12	0.35	0.30
	UR.-015AP				0.15	0.15
G ½	UR.-015GM		50	10	0.35	0.30
	UR.-015GK				0.40	0.40
G ¾	UR.-020GM	83		12	0.35	0.35
	UR.-020GK					
G 1	UR.-025GM	87			0.40	0.40
	UR.-025GK				0.45	0.45
G 1¼	UR.-032GM	91				0.40
	UR.-032GK				0.50	0.50
G 1½	UR.-040GM	94			0.55	
	UR.-040GK				0.65	0.65
G 2	UR.-050GM	103			0.80	0.75
	UR.-050GK				0.95	0.95