Dopyt

SPÍNAČE PRIETOKU

Séria HR2K1

HR2K1-032GM040
Spínač prietoku 10-40 l / min G1-1 / 4



- Média kapaliny
- Rozsah 10 až 150 l/min
- Teplota -20 až 120 °C
- Pripojenie DN32, 40, 50
- Tlaková odolnosť 200 bar

POPIS PRODUKTU

Mechanický spínač prietoku pre kvapalné médiá, konštrukcia piest-pružina. Ako snímací prvok tu slúži REED switch. Spínač na robustnej konštrukcie a môže byt v prevedení mosadz alebo nerezová oceľ.

ŠPECIFIKÁCIA

Hmotnosť	2,6 kg
Materiál pružiny	Nerezová oceľ 301
Materiál tela	Poniklovaná mosadz
Materiál tesnenia	NBR
Max. napätie AC	250 V
Prietok max.	300 l/min
Rozsah prietoku max.	40 l/min
Rozsah prietoku min	10 l/min
Spínací prúd max	50 VA
Teplota média do	120 °C
Teplota média od	-20 °C
Tlakový rozsah max.	200 bar
Trieda krytia	IP65
Vnútorný piest	Poniklovaná mosadz

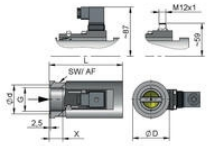

G"	L mm	ØD mm	SW mm	Ød mm	X mm	Weight kg
1 1/4	130	65	60	51	23	2,6
1 1/2	170	65	60	56	24	3,2
2	185	80	75	70	26	5,3

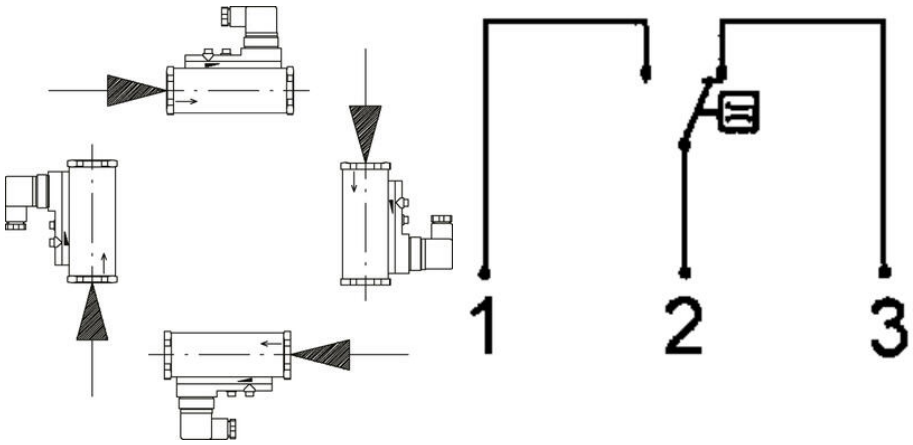

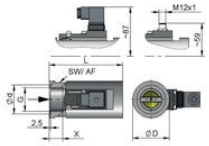

G"	L mm	ØD mm	SW mm	Ød mm	X mm	Weight kg
1 1/4	130	65	60	51	23	2,6
1 1/2	170	65	60	56	24	3,2
2	185	80	75	70	26	5,3

