SPÍNAČE HLADINY

Séria LABO-LK012

LABO-LK012
Spínac hladiny - kalorimetrický

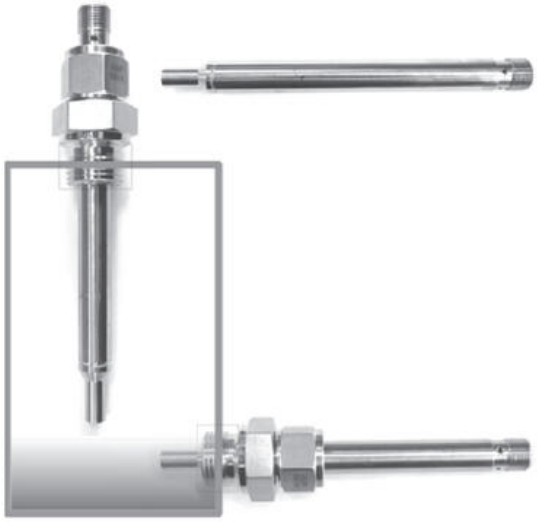

- NO alebo NC
- Materiál nerez oceľ 304
- Teplota -20 až 100 °C
- Tlaková odolnosť PN 10-40 Bar
- Funkcia teaching

POPIS PRODUKTU

Model LABO-LK012 je kalorimetrický hladinový spínač s funkciou teaching pre rýchle nastavenie požadovanej hladiny. Je vybavený LED diódou pre signalizáciu stavu.

ŠPECIFIKÁCIA

Materiál tela	Nerezová oceľ
Teplota média do	70 °C
Teplota média od	-20 °C
Trieda krytia	IP67

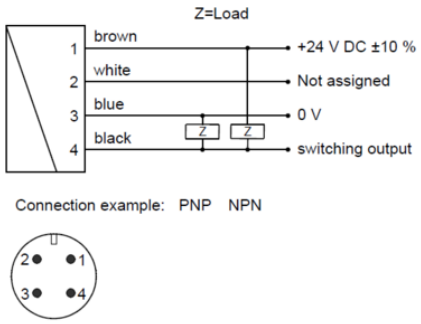

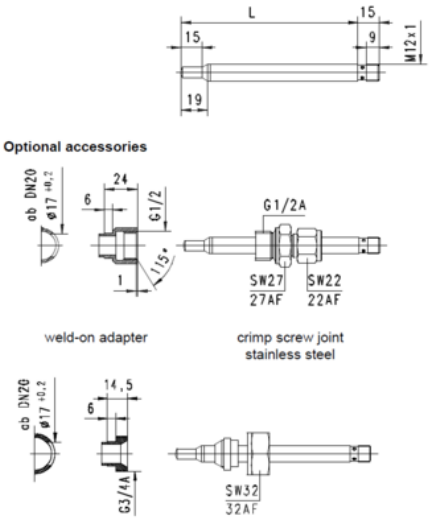

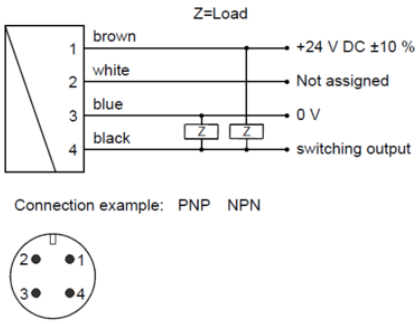

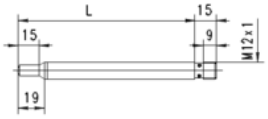

Optional accessories

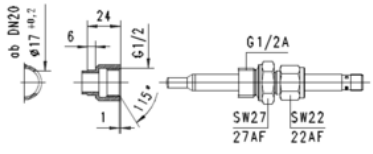

weld-on adapter
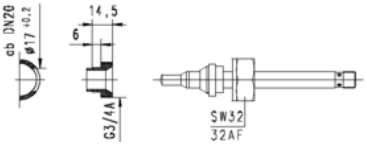
crimp screw joint
stainless steel