SPÍNAČE HLADINY - ROTAČNÉ

Séria LPM

LPM
Spínac hladiny - rotacný

- NO alebo NC
- Materiál nerez oceľ 304, hliník
- Teplota -10 až 120 °C
- Trieda krytia IP65

POPIS PRODUKTU

LPM je rotačný spínač hladiny určený pre sypké laktáty, granuláty, piliny a podobne. Spínač sa vyznačuje robustnou konštrukciou z hliníka alebo nerez ocele. Spínač sa skladá z rotujúcej hriadele poháňanej synchrónnym motorom s pomalým prevodom. Pri kontakte lopatiek s materiálom sa odpojí napájanie motora a SEMPO kontakt.

ŠPECIFIKÁCIA

Materiál tela	Hliník, Nerezová oceľ
Teplota média do	120 °C
Teplota média od	-10 °C
Trieda krytia	IP65

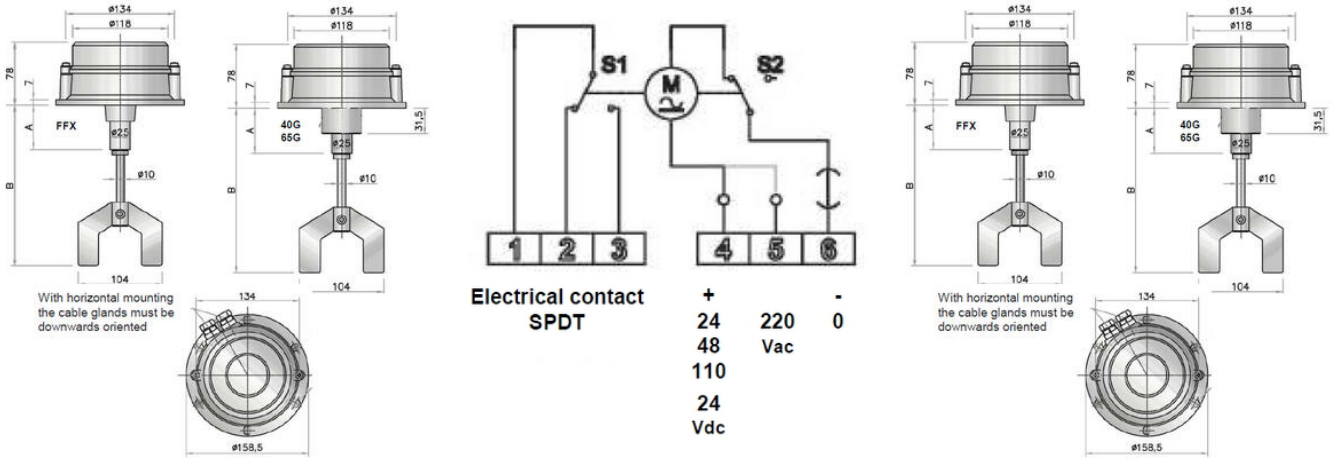

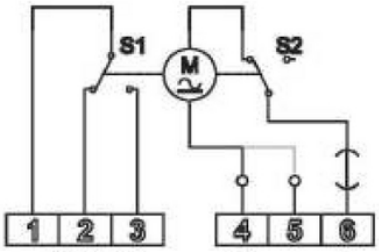

Electrical contact SPDT	+		-
	24	220	0
	48	Vac	
	110		
	24 Vdc		