MICRO-PLC MILLENIUM 3 ESSENTIAL

Série Millenium 3 Essential

88970045
CD12 s displejom 8I-4OR 12 V DC

- Zelený podsvietený LCD
- Prístup k základným funkciám softvéru
- Napájacie napätie 12 a 24 V DC
- Až 50 vstupov/výstupov podľa prevedenia

POPIS PRODUKTU

Millenium 3 sa radí do skupiny mikro PLC, ktoré slúžia na kontrolu a sledovanie malých automatizačných systémov (spravidla autonómnych). Jedným automatom Millenium 3 možno nahradiť v danej aplikácii množstvo časovačov, počítadiel, kontrolných relé, logických hradiel aj zložitejších prístrojov ako sú napríklad teplotné regulátory.
Algoritmus, na základe ktorého Millenium reaguje na vstupné podnety, sa rýchlo a jednoducho programuje pomocou tzv. funkčných blokov vo vývojovom softvére v PC (software voľne stiahnuteľný). K dispozícii je rozsiahla knižnica základných funkcií, napr. matematické a logické funkcie, komparátory, počítadlá a časovače, týždenné / mesačné hodiny, funkcie pre archiváciu dát, atď. Millenium 3 umožňuje vytváranie aj sekvenčných funkčných diagramov (pomocou SFC blokov), ktoré sa skladajú z tzv. krokov a podmienok potrebných na prechod ku krokom nasledujúcim (pre aplikácie, kde je poradie jednotlivých krokov kľúčové). Zložitejšie funkcie možno združiť do makier a tým sprehľadniť štruktúru programu, či makro po uložení využiť aj v iných programoch.
Vzhľadom na skúsenosti projektantov s návrhom releových riadiacich systémov existuje aj ďalší spôsob tvorby algoritmu a to pomocou jazyka Ladder. Ide o spôsob programovania vychádzajúci z releovej techniky.
Millenia 3 existujú vo verzií CD a XD (príp. CB, XB bez displeja). Na rozdiel od rozšíriteľných verzií XD nie je možné doplnenie kompaktných verzií CD prídavnými modulmi (ďalšie vstupy / výstupy, či komunikačné moduly). Niektoré vstupy Millenia možno nastaviť ako analógové v rozsahu 0 až 10 V alebo 0 až Un (Potenciometrický vstup). U verzie s polovodičovým výstupom možno výstup nastaviť do PWM režimu.
Niekoľko príkladov: klimatizácia a vykurovanie, úprava vody, jednoúčelové stroje ako baliace alebo výdajné automaty, parkoviskové bariéry a semafory, reklamné tabule, pouličné osvetlenie ...
Maximálny použiteľný počet blokov v jednom programe je 350 pri kompaktnej verzii Millenia a 700 blokov pre rozšírenú verziu.

ŠPECIFIKÁCIA

Počet vstupov	8
Počet výstupov	4
Napájacie napätie	12 V DC
Rozšíriteľnosť	Nie
Displej	Áno
Reálny čas	Áno
Merací rozsah analógových vstupov	0-10 V DC, 0-12 V DC
Úroveň log.1 (DC vstup)	7 V
Úroveň log.0 (DC vstup)	3 V
Doba uvoľnenia	5 ms
Max. spínané napätie	250 V AC
Min. prúd záťaže	10 mA

Prevádzková teplota max.	70 °C
Prevádzková teplota min.	-20 °C
Zhoda s normami	CE, CSA, RoHS, UL
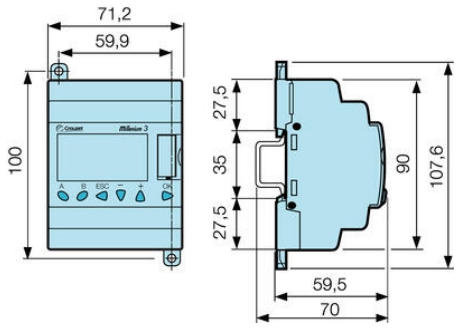
Hĺbka	59,5 mm
Šírka	71,2 mm
Výška	90 mm