COMAT RELECO PÄTICA A DOPLNKY PRE RELÉ C3

S3L
Pätica pre SK3006

- Označenie svoriek podľa DiN a EN
- Možnosť krytia proti dotyku
- Možnosť použitia kódového systému S3BC
- Spona na zabezpečenie relé

POPIS PRODUKTU

ŠPECIFIKÁCIA
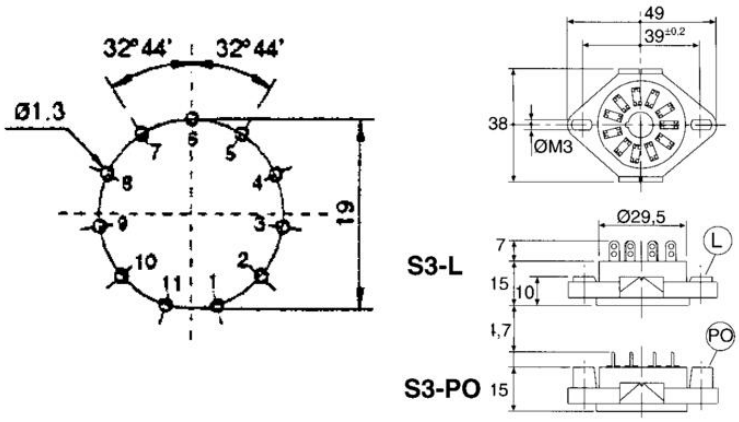
Hmotnosť	17 g
Materiál	Lexan
Min. spínacie napätie	250 V
Prevádzková teplota max.	60 °C
Prevádzková teplota min.	-40 °C
Teplota skladovania do	80 °C
Teplota skladovania od	-40 °C
Vypínací prúd	10 A